Raupendumper GRD 300/R

EAN: *4015671755797*

Gilt für folgende Seriennummern (die 5 ersten Ziffern):
65615 69020 69659 70916 71199

Beschreibung:
Der Güde Raupendumper GRD 300/R ist ideal geeignet zum Transportieren von Schütt- und Stückgütern aller Art. •massive Stahlkonstruktion•manuell kippbarer Behälter•Zahnradgetriebe- wartungsfrei•Gasdruckdämpfer erleichtert das Auskippen•Fahrtrichtung am Handgriff steuerbar•verstellbarer Ladebereich durch ausklappbare Bordwände•Raupenantrieb Geeignet für:•Haus, Hof und Garten•bewegen von Lasten auch auf anspruchsvollem Gelände möglich Optional erhältlich:•#55463 Schneeschild•#55464 Holzrunge

Ersatzteilliste zu: 55461 / FSL55461-01

VMg = verbaute Menge
RG = Rabattgruppe

Bild	Ersatzteilnr.	Bezeichnung	VMg	RG	Preis € excl. MwSt	UVP € incl. MwSt
1	55461-01001	Griffhülse	2	1	2,03	2,42
2	55461-01002	Kupplungshebel inkl. Zug	1	3	22,00	26,18
		WICHTIGER HINWEIS zu: 55461-01002 Sollten Sie diese Ausführung des Kupplungszuges am Gerät verbaut haben, erhalten Sie bei Bestellung dieses Artikels die verbesserte Ausführung des Kupplungszuges inkl. passendem Kupplungshebel.				
3	55461-01003	Holm	1	5	32,26	38,39
4	55461-01004	Gashebel komplett	1	2	11,92	14,18
5	55461-01005	Ein- / Aus Schalter	1	1	7,30	8,69
6	55461-01006	Bremshebel	2	3	21,17	25,19
7	55461-01007	Riemenabdeckung oben	1	1	16,55	19,69
8	55461-01008	Platte Motor vvr.	1	1	11,00	13,09
9	55461-01009	Platte Motor vvl.	1	1	11,00	13,09
10	55461-01010	Rahmen	1	3	23,01	27,38
11	55461-01011	Riemenabdeckung unten	1	2	13,77	16,39
15	55461-02060	Kupplungszug	0	3	11,00	13,09
		WICHTIGER HINWEIS zu: 55461-02060 Es handelt sich hierbei um eine verbesserte Version des Kupplungszuges. Sollten Sie noch den Kupplungszug (im Bild Pos.2) am Gerät verbaut haben, muss der Kupplungshebel ebenfalls mit getauscht werden. In diesem Fall bestellen Sie bitte den Kupplungshebel inkl. Zug (Art.-Nr. 55461-01002).				
ohne Abb.	55461-01057	Arretierung Kupplungshebel	1	2	2,03	2,42
ohne Abb.	55461-02002	Kupplungshebel ohne Zug	0	3	11,00	13,09
ohne Abb.	55463	Schneeschild zu GRD 300 / R 55461	0	3	Artikel nicht mehr lieferbar.	
ohne Abb.	55464	Holzrunge zu GRD 300 / R 55461	0	3	377,31	449,00
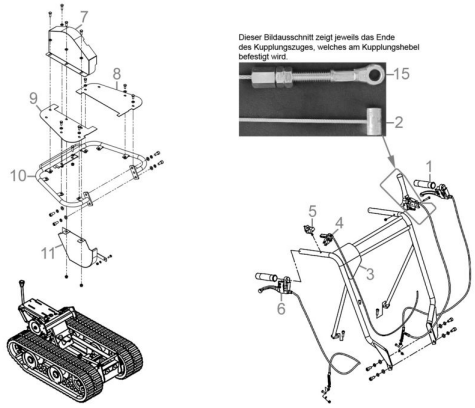
Zeichnung zu: 55461 / FSL55461-01