Raupendumper GRD 300/R

EAN: *4015671755797*

Gilt für folgende Seriennummern (die 5 ersten Ziffern):
65615 69020 69659 70916 71199

Beschreibung:
Der Güde Raupendumper GRD 300/R ist ideal geeignet zum Transportieren von Schütt- und Stückgütern aller Art. •massive Stahlkonstruktion•manuell kippbarer Behälter•Zahnradgetriebe- wartungsfrei•Gasdruckdämpfer erleichtert das Auskippen•Fahrtrichtung am Handgriff steuerbar•verstellbarer Ladebereich durch ausklappbare Bordwände•Raupenantrieb Geeignet für:•Haus, Hof und Garten•bewegen von Lasten auch auf anspruchsvollem Gelände möglich Optional erhältlich:•#55463 Schneeschild•#55464 Holzrunge

Ersatzteilliste zu: 55461 / FSL55461-01

VMg = verbaute Menge
RG = Rabattgruppe

Bild	Ersatzteilnr.	Bezeichnung	VMg	RG	Preis € excl. MwSt	UVP € incl. MwSt
4	55461-01004	Gashebel komplett	1	2	11,92	14,18
12	55461-01012	Strebe vvl.	1	1	6,38	7,59
13	55461-01013	Strebe vvr.	1	1	6,38	7,59
14	55461-01014	Gummipuffer	2	1	2,68	3,19
16	55461-01016	Halterung Gashebel	1	1	2,68	3,19
17	55461-01017	Zugfeder	2	1	4,53	5,39
18	55461-01018	Schraube M16x100	2	1	2,31	2,75
19	55461-01019	Mutter M16	2	1	2,68	3,19
20	55461-01020	Laufrolle	4	5	21,17	25,19
21	55461-01021	Gummikette	2	4	137,73	163,90
22	55461-01022	Druckfeder	2	2	9,15	10,89
23	55461-01023	Laufrad	1	5	82,27	97,90
24	55461-01024	Zylinder	1	1	15,62	18,59
25	55461-01025	Pin 4x35	2	1	0,08	0,10
26	55461-01026	Unterlegscheibe	2	1	0,14	0,17
27	55461-01027	Achse Schutz vorne	1	1	4,53	5,39
28	55461-01028	Schutz vorne	1	5	34,11	40,59
29	55461-01029	Befestigung Laufrolle	4	1	2,03	2,42
30	55461-01030	Abdeckung Laufrolle	4	1	2,03	2,42
31	55461-01031	Halterung Getriebe	1	1	4,16	4,95
32	55462-01025	Getriebe komplett	1	5	322,61	383,91
ohne Abb.	55461-01058	Hebel Getriebe	1	5	9,15	10,89
ohne Abb.	55461-01059	Antriebsrad	2	3	23,01	27,38
ohne Abb.	55462-01065	Verschlussstopfen Getriebe	1	1	2,68	3,19
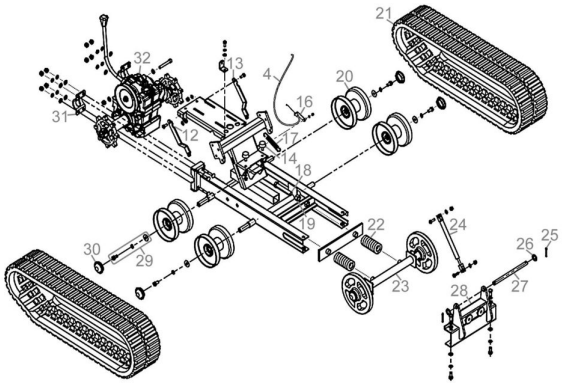
Zeichnung zu: 55461 / FSL55461-01