# Raupendumper GRD 300/R

***EAN:*** *4015671755797*

***Gilt für folgende Seriennummern (die 5 ersten Ziffern):***
65615 69020 69659 70916 71199

***Beschreibung:***
Der Güde Raupendumper GRD 300/R ist ideal geeignet zum Transportieren von Schütt- und Stückgütern aller Art. •massive Stahlkonstruktion•manuell kippbarer Behälter•Zahnradgetriebe- wartungsfrei•Gasdruckdämpfer erleichtert das Auskippen•Fahrtrichtung am Handgriff steuerbar•verstellbarer Ladebereich durch ausklappbare Bordwände•Raupenantrieb Geeignet für:•Haus, Hof und Garten•bewegen von Lasten auch auf anspruchsvollem Gelände möglich Optional erhältlich:•#55463 Schneeschild•#55464 Holzrunge

## Ersatzteilliste zu: 55461 / FSL55461-01

VMg = verbaute Menge
RG = Rabattgruppe

| Bild | Ersatzteilnr. | Bezeichnung | VMg | RG | Preis € excl. MwSt | UVP € incl. MwSt |
|---|---|---|---|---|---|---|
| 33 | 55461-01033 | Griff komplett | 1 | 3 | 21,17 | 25,19 |
| 34 | 55461-01034 | Vorderteil | 1 | 5 | 41,50 | 49,39 |
| 35 | 55461-01035 | Seitenteil vvl. | 1 | 5 | 41,50 | 49,39 |
| 36 | 55461-01036 | Boden | 1 | 5 | 110,00 | 130,90 |
| 37 | 55461-01037 | PVC Abdeckung | 4 | 1 | 0,28 | 0,33 |
| 38 | 55461-01038 | Heckklappe | 1 | 5 | 32,26 | 38,39 |
| 39 | 55461-01039 | Entriegelung Heckklappe | 2 | 2 | 8,23 | 9,79 |
| 40 | 55461-01040 | Seitenteil vvr. | 1 | 5 | 41,50 | 49,39 |
| 41 | 55461-01041 | Pin 2x40 | 6 | 1 | 0,18 | 0,21 |
| 42 | 55461-01042 | Bolzen 10x45 | 4 | 1 | 1,76 | 2,09 |
| 43 | 55461-01043 | Klemmhebel | 2 | 2 | 6,01 | 7,15 |
| 44 | 55461-01044 | Befestigung Arretierung | 1 | 1 | 2,68 | 3,19 |
| 45 | 55461-01045 | Arretierung | 1 | 2 | 7,30 | 8,69 |
| 46 | 55461-01046 | Feder | 1 | 1 | 1,76 | 2,09 |
| 47 | 55461-01047 | Befestigung Riemenscheibe Motor | 1 | 1 | 1,39 | 1,65 |
| 48 | 55461-01048 | Riemen 17x 795 Li | 1 | 3 | 17,47 | 20,79 |
| 49 | 55461-01049 | Spannrolle komplett | 1 | 5 | 32,26 | 38,39 |
| 50 | 55461-01050 | Feder Spannrolle | 1 | 2 | 2,68 | 3,19 |
| 51 | 55461-01051 | Riemenscheibe Motor | 1 | 3 | 18,39 | 21,88 |
| 52 | 55461-01052 | Halterung Spannrolle | 1 | 1 | 13,77 | 16,39 |
| 53 | 55461-01053 | Keil 5x20 | 1 | 1 | 0,88 | 1,05 |
| 54 | 55461-01054 | Bolzen Halterung Spannrolle | 1 | 5 | 5,08 | 6,05 |
| 55 | 55461-01055 | Gummipuffer Motor | 4 | 1 | 2,03 | 2,42 |
| ohne Abb. | 55461-01015 | Zug Spannrolle / Getriebe | 1 | 1 | 8,23 | 9,79 |
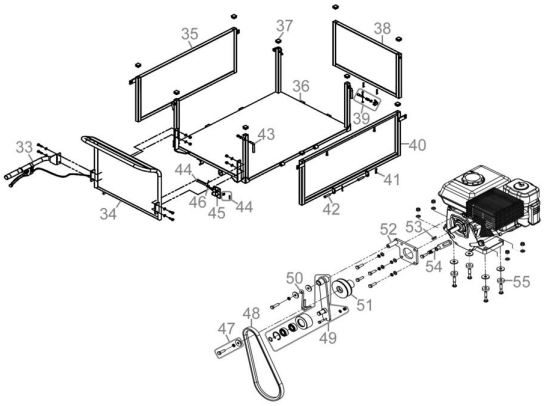
## Zeichnung zu: 55461 / FSL55461-01