Raupendumper GRD 300/R

EAN: *4015671755797*

Gilt für folgende Seriennummern (die 5 ersten Ziffern):
73925 75849

Beschreibung:
Der Güde Raupendumper GRD 300/R ist ideal geeignet zum Transportieren von Schütt- und Stückgütern aller Art. •massive Stahlkonstruktion•manuell kippbarer Behälter•Zahnradgetriebe- wartungsfrei•Gasdruckdämpfer erleichtert das Auskippen•Fahrtrichtung am Handgriff steuerbar•verstellbarer Ladebereich durch ausklappbare Bordwände•Raupenantrieb Geeignet für:•Haus, Hof und Garten•bewegen von Lasten auch auf anspruchsvollem Gelände möglich Optional erhältlich:•#55463 Schneeschild•#55464 Holzrunge

Ersatzteilliste zu: 55461 / FSL55461-02

VMg = verbaute Menge
RG = Rabattgruppe

Bild	Ersatzteilnr.	Bezeichnung	VMg	RG	Preis € excl. MwSt	UVP € incl. MwSt
1	55461-01001	Griffhülse	2	1	2,03	2,42
2	55461-02002	Kupplungshebel ohne Zug	1	3	11,00	13,09
		WICHTIGER HINWEIS zu: 55461-02002 inklusive Bolzen der zur Befestigung des Kupplungszuges benötigt wird!				
3	55461-01003	Holm	1	5	32,26	38,39
4	55461-01004	Gashebel komplett	1	2	11,92	14,18
5	55461-01005	Ein- / Aus Schalter	1	1	7,30	8,69
6	55461-01006	Bremshebel	2	3	21,17	25,19
7	55461-01007	Riemenabdeckung oben	1	1	16,55	19,69
8	55461-01008	Platte Motor vvr.	1	1	11,00	13,09
9	55461-01009	Platte Motor vvl.	1	1	11,00	13,09
10	55461-01010	Rahmen	1	3	23,01	27,38
11	55461-01011	Riemenabdeckung unten	1	2	13,77	16,39
15	55461-02060	Kupplungszug	1	3	11,00	13,09
ohne Abb.	55461-01057	Arretierung Kupplungshebel	1	2	2,03	2,42
ohne Abb.	55463	Schneeschild zu GRD 300 / R 55461	0	3	Artikel nicht mehr lieferbar.	
ohne Abb.	55464	Holzrunge zu GRD 300 / R 55461	0	3	377,31	449,00
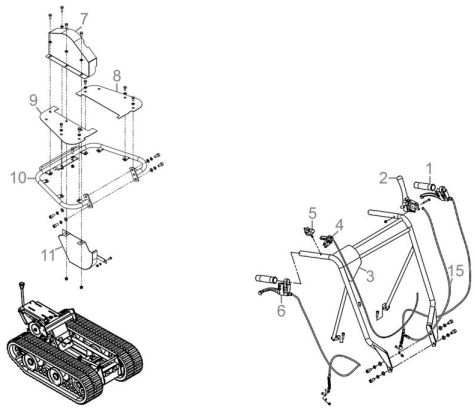
Zeichnung zu: 55461 / FSL55461-02