Transportgeräte - Artikel: 55461, Serie: FSL55461-02

Raupendumper GRD 300/R

EAN: *4015671755797*

Gilt für folgende Seriennummern (die 5 ersten Ziffern):
73925 75849

Beschreibung:
Der Güde Raupendumper GRD 300/R ist ideal geeignet zum Transportieren von Schütt- und Stückgütern aller Art. •massive Stahlkonstruktion•manuell kippbarer Behälter•Zahnradgetriebe- wartungsfrei•Gasdruckdämpfer erleichtert das Auskippen•Fahrtrichtung am Handgriff steuerbar•verstellbarer Ladebereich durch ausklappbare Bordwände•Raupenantrieb Geeignet für:•Haus, Hof und Garten•bewegen von Lasten auch auf anspruchsvollem Gelände möglich Optional erhältlich:•#55463 Schneeschild•#55464 Holzrunge

Ersatzteilliste zu: 55461 / FSL55461-02

VMg = verbaute Menge
RG = Rabattgruppe

Bild	Ersatzteilnr.	Bezeichnung	VMg	RG	Preis € excl. MwSt	UVP € incl. MwSt
33	55461-01033	Griff komplett	1	3	21,17	25,19
34	55461-01034	Vorderteil	1	5	41,50	49,39
35	55461-01035	Seitenteil vvl.	1	5	41,50	49,39
36	55461-01036	Boden	1	5	110,00	130,90
37	55461-01037	PVC Abdeckung	4	1	0,28	0,33
38	55461-01038	Heckklappe	1	5	32,26	38,39
39	55461-01039	Entriegelung Heckklappe	2	2	8,23	9,79
40	55461-01040	Seitenteil vvr.	1	5	41,50	49,39
41	55461-01041	Pin 2x40	6	1	0,18	0,21
42	55461-01042	Bolzen 10x45	4	1	1,76	2,09
43	55461-01043	Klemmhebel	2	2	6,01	7,15
44	55461-01044	Befestigung Arretierung	1	1	2,68	3,19
45	55461-01045	Arretierung	1	2	7,30	8,69
46	55461-01046	Feder	1	1	1,76	2,09
47	55461-01047	Befestigung Riemenscheibe Motor	1	1	1,39	1,65
48	55461-01048	Riemen 17x 795 Li	1	3	17,47	20,79
49	55461-01049	Spannrolle komplett	1	5	32,26	38,39
50	55461-01050	Feder Spannrolle	1	2	2,68	3,19
51	55461-01051	Riemenscheibe Motor	1	3	18,39	21,88
52	55461-01052	Halterung Spannrolle	1	1	13,77	16,39
53	55461-01053	Keil 5x20	1	1	0,88	1,05
54	55461-01054	Bolzen Halterung Spannrolle	1	5	5,08	6,05
55	55461-01055	Gummipuffer Motor	4	1	2,03	2,42
ohne Abb.	55461-01015	Zug Spannrolle / Getriebe	1	1	8,23	9,79
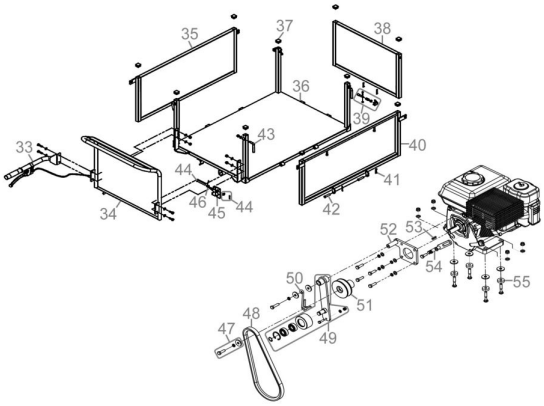
Zeichnung zu: 55461 / FSL55461-02