Transportgeräte - Artikel: 55461, Serie: FSL55461-02

Raupendumper GRD 300/R

EAN: *4015671755797*

Gilt für folgende Seriennummern (die 5 ersten Ziffern):
73925 75849

Beschreibung:
Der Güde Raupendumper GRD 300/R ist ideal geeignet zum Transportieren von Schütt- und Stückgütern aller Art. •massive Stahlkonstruktion•manuell kippbarer Behälter•Zahnradgetriebe- wartungsfrei•Gasdruckdämpfer erleichtert das Auskippen•Fahrtrichtung am Handgriff steuerbar•verstellbarer Ladebereich durch ausklappbare Bordwände•Raupenantrieb Geeignet für:•Haus, Hof und Garten•bewegen von Lasten auch auf anspruchsvollem Gelände möglich Optional erhältlich:•#55463 Schneeschild•#55464 Holzrunge

Ersatzteilliste zu: 55461 / FSL55461-02

VMg = verbaute Menge
RG = Rabattgruppe

Bild	Ersatzteilnr.	Bezeichnung	VMg	RG	Preis € excl. MwSt	UVP € incl. MwSt
130	95140-03038	Anwerfereinheit	1	3	18,48	21,99
131	55461-01005	Ein- / Aus Schalter	1	1	7,30	8,69
132	94360-03032	Mitnehmer	1	1	4,53	5,39
133	94360-03033	Lüfterrad	1	1	4,53	5,39
134	94360-03034	Polrad	1	3	27,65	32,90
135	94360-03035	Abdeckung seitlich	1	1	3,61	4,30
136	94360-03036	Vergaser	1	5	32,76	38,98
137	40628-04016	Zündkerze	1	1	4,66	5,55
138	55461-01138	Kurbelgehäusedeckel	1	3	18,39	21,88
139	16748-01033	Ölmessstab	2	1	3,24	3,86
141	55461-01141	Auspuff	1	3	21,17	25,19
142	94360-03042	Kraftstofffilter	1	1	2,03	2,42
143	94360-03043	Gasgriff	1	1	8,23	9,79
144	95140-02033	Luftfilter komplett	1	1	16,80	19,99
145	94360-03045	Kraftstoffleitung	1	1	3,24	3,86
146	94360-03046	Tankdeckel	1	1	3,61	4,30
147	95140-02032	Luftfiltereinsatz	1	2	11,76	13,99
149	94360-03049	Kraftstofffilter Benzinleitung	1	1	2,03	2,42
150	55461-01150	Kraftstofftank	1	3	21,17	25,19
152	94360-01052	Zündspule	1	3	18,39	21,88
154	55461-01154	Ansaugstutzen	1	1	2,68	3,19
155	94360-03055	Dichtung Luftfilter	1	2	2,44	2,90
156	94360-03056	Abdeckung unten	1	1	5,08	6,05
157	94360-03057	Abdeckung Motor	1	1	11,92	14,18
158	94360-03058	Mutter Mitnehmer	1	1	0,83	0,99
159	94360-03059	Ölablassschraube	1	1	0,83	0,99
160	94360-03060	Dichtung Vergaser	1	1	1,76	2,09
161	94360-03061	Hebel Gasgriff	1	1	1,76	2,09
162	94360-03062	Gasgestänge	1	1	1,76	2,09
163	55461-01163	Kurbelgehäuse	1	5	46,13	54,89
164	94360-03064	Drehzahlregler	1	1	5,08	6,05
165	94360-03065	Dichtung Auspuff	1	2	2,44	2,90
166	55461-01166	Keil 33x5x5	1	1	0,88	1,05
167	99999-6205O	Kugellager 6205 Offen	2	1	9,16	10,90
168	95137-01152	Wellendichtring 25x41,25x6	2	1	3,61	4,30
169	94360-03069	Dichtung Kurbelgehäuse	1	2	4,62	5,50
170	94360-03070	Pleuel	1	2	9,15	10,89
171	94360-03071	Kolben	1	2	10,08	12,00
172	94360-03072	Satz Kolbenringe	1	2	8,23	9,79
173	94360-03073	Ventilsatz komplett	1	5	23,01	27,38
174	94360-03074	Ventildeckel	1	1	5,08	6,05
175	94360-03075	Ventildeckeldichtung	1	2	3,35	3,99
176	94360-03076	Zylinderkopf	1	3	26,72	31,80
177	94360-03077	Nockenwelle	1	3	15,62	18,59
178	55461-01178	Kurbelwelle	1	3	32,26	38,39
179	94397-01079	Zylinderkopfdichtung	1	2	5,80	6,90
180	94360-03080	Dichtung Ansaugstutzen	1	1	1,76	2,09
ohne Abb.	94360-03094	Dichtungssatz Motor	1	2	22,61	26,91
		WICHTIGER HINWEIS zu: 94360-03094 beinhaltet 1x Nr. 155, 1x Nr. 160, 1x Nr. 165, 1x Nr. 169, 1x Nr.175, 1x Nr. 179, 1x Nr. 180				
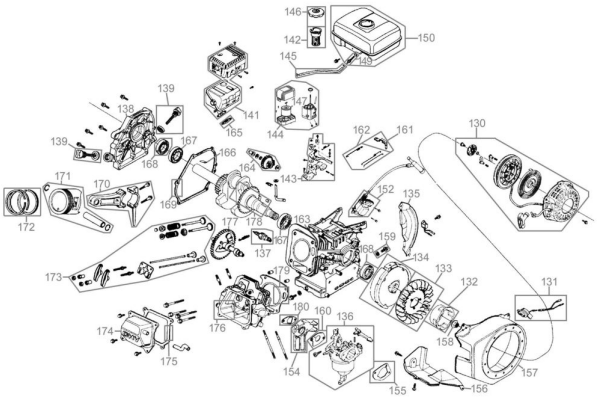
Zeichnung zu: 55461 / FSL55461-02