Transportgeräte - Artikel: 55462, Serie: FSL55462-01

Allraddumper GAD 300/4x4

EAN: *4015671755803*

Gilt für folgende Seriennummern (die 5 ersten Ziffern):
65616 68327 69020 69143

Beschreibung:
•Ideal geeignet zum Transportieren von Schütt- und Stückgütern aller Art•Für Haus, Hof und Garten perfekt geeignet•Massive Stahlkonstruktion•Manuell kippbarer Behälter•Für Lasten bis zu 300 kg•Fahrtrichtung am Handgriff steuerbar•Allradantrieb•Bewegen von Lasten auch auf anspruchsvollem Gelände möglich•3 Vorwährtsgänge bis max. 7 km/h, 1 Rückwärtsgang mit 2,5 km/h und 1 neutraler Gang.

Ersatzteilliste zu: 55462 / FSL55462-01

VMg = verbaute Menge
RG = Rabattgruppe

Bild	Ersatzteilnr.	Bezeichnung	VMg	RG	Preis € excl. MwSt	UVP € incl. MwSt
1	55462-01001	Befestigung Riemenscheibe Motor	1	1	1,11	1,32
2	55462-01002	Riemen W800 / Sb38	1	5	16,80	19,99
3	55462-01003	Riemenscheibe Motor	1	3	18,39	21,88
4	55461-01053	Keil 5x20	1	1	0,88	1,05
5	55462-01005	Schraube M10x50	1	1	1,11	1,32
6	55462-01006	Hülse Halterung Spannrolle	1	1	2,96	3,52
7	55462-01007	Halterung Spannrolle	1	3	21,17	25,19
8	55462-02063	Kupplungszug	0	3	11,00	13,09
		WICHTIGER HINWEIS zu: 55462-02063 Es handelt sich hierbei um eine verbesserte Version des Kupplungszuges. Sollten Sie noch den Kupplungszug (im Bild Pos.15) am Gerät verbaut haben, muss der Kupplungshebel ebenfalls mit getauscht werden. In diesem Fall bestellen Sie bitte den Kupplungshebel inkl. Zug (Art.-Nr. 55462-01015).				
9	55462-01009	Riemenführung	1	3	7,30	8,69
10	55462-01010	Spannrolle komplett	1	3	27,65	32,90
11	55461-01055	Gummipuffer Motor	4	1	2,03	2,42
12	55461-01001	Griffhülse	2	1	2,03	2,42
13	55461-01004	Gashebel komplett	1	2	11,92	14,18
14	55461-01005	Ein- / Aus Schalter	1	1	7,30	8,69
15	55462-01015	Kupplungshebel inkl. Zug	1	3	22,00	26,18
		WICHTIGER HINWEIS zu: 55462-01015 Sollten Sie diese Ausführung des Kupplungszuges am Gerät verbaut haben, erhalten Sie bei Bestellung dieses Artikels die verbesserte Ausführung des Kupplungszuges inkl. passendem Kupplungshebel.				
16	55462-01016	Holm	1	5	36,88	43,89
17	55461-01006	Bremshebel	2	3	21,17	25,19
18	55462-01018	Entriegelungshebel	1	3	12,85	15,29
19	55462-01019	Halterung Entriegelungshebel	1	2	9,15	10,89
20	55462-01020	Kabel Entriegelungshebel	1	1	9,15	10,89
21	55462-01021	Zug Spannrolle / Getriebe	1	1	9,15	10,89
22	55462-01022	Knauf Hebel Getriebe	1	1	1,76	2,09
23	55462-01023	Hebel Getriebe	1	3	11,00	13,09
24	55462-01024	Antriebszahnrad	2	5	15,62	18,59
25	55462-01025	Getriebe komplett	1	5	322,61	383,91
26	55462-01026	Bolzen Antriebszahnrad	2	2	2,31	2,75
ohne Abb.	55461-02002	Kupplungshebel ohne Zug	1	3	11,00	13,09
ohne Abb.	55462-01065	Verschlussstopfen Getriebe	1	1	2,68	3,19
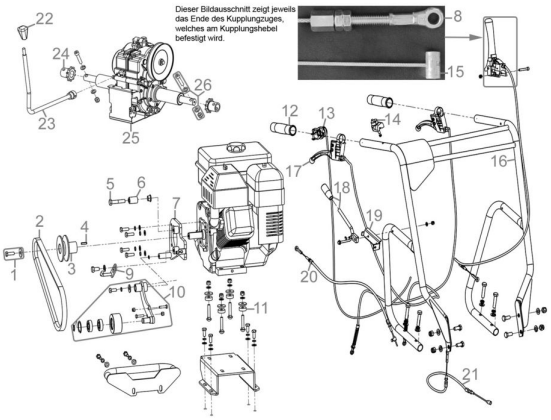
Zeichnung zu: 55462 / FSL55462-01