MOTORSCHUBKARRE GMS 4 PS

EAN: *4015671554659*

Gilt für folgende Seriennummern (die 5 ersten Ziffern):
47800 47896 51542 55966 58565 60871 62817 64326

Beschreibung:
•Luftbereifte 13" Antriebräder mit Grobstollen-Ballonprofil•Luftbereifte 8" Lenkstützräder•Verwindungssteifes Kasten Fahrgestell•Sicherheitsbedienung mit Vor- und Rückwärtsgang•Kippmechanismus•Antriebsachse separat zuschaltbar•Reversierstarter•Steigfähigkeit 20-25°•Selbstbremsend Einsatzgebiet: Geeignet für den Transport von Schutt- und Stückgut aller Art.

Ersatzteilliste zu: 55465 / FSL55465-01

VMg = verbaute Menge
RG = Rabattgruppe

Bild	Ersatzteilnr.	Bezeichnung	VMg	RG	Preis € excl. MwSt	UVP € incl. MwSt
1	55465-01001	Hebelschutz Mitte / links	2	1	1,76	2,09
2	55465-01002	Hebelschutz rechts	1	1	2,03	2,42
3	55465-01003	Gashebel	1	1	5,45	6,49
4	55465-01004	Hebel RückWärts / Kipp-Kontrolle	2	1	4,53	5,39
5	55465-01005	Zug Rückwärtskontrolle	1	3	Artikel nicht mehr lieferbar.	
6	55465-01006	Zug Kippkontrolle	1	3	Artikel nicht mehr lieferbar.	
7	55465-01007	Gaszugeinheit	1	4	Artikel nicht mehr lieferbar.	
8	55465-01008	Griff	2	1	3,88	4,62
9	55465-01009	Hebel Vorwärtskontrolle	1	2	11,00	13,09
10	55465-01010	Zug Vorwärtskontrolle	1	3	Artikel nicht mehr lieferbar.	
11	55465-01011	Riemenscheibe Getriebe	1	1	13,77	16,39
12	55465-01012	Riemen Getriebe	1	2	Artikel nicht mehr lieferbar.	
13	55465-01013	Riemen Motor	1	2	Artikel nicht mehr lieferbar.	
14	99999-6303G	Kugellager 6303 geschlossen	2	1	11,00	13,09
15	55465-01015	Riemenscheibe Groß	1	1	8,23	9,79
16	55465-01016	Riemenscheibe	1	1	8,23	9,79
17	55465-01017	Feder Arretierung	1	1	1,76	2,09
18	55465-01018	Arretierung	1	1	3,61	4,30
19	55465-01019	Radverbindung	2	3	11,92	14,18
20	55465-01020	Achse	1	1	11,00	13,09
21	55465-01021	Rad Groß	2	3	Artikel nicht mehr lieferbar.	
22	55465-01022	Radsicherung	2	2	Artikel nicht mehr lieferbar.	
23	55465-01023	Halterung Rad Klein vvr.	1	1	6,38	7,59
24	55465-01024	Halterung Rad Klein vvl.	1	1	6,38	7,59
25	55465-01025	Rad Klein komplett	2	5	18,39	21,88
26	55465-01026	Getriebe komplett	1	3	Artikel nicht mehr lieferbar.	
27	55465-01027	Riemenscheibe Motor	1	1	9,15	10,89
28	55465-01028	Griffstange unten	1	5	24,87	29,60
29	55465-01029	Griffstange Gashebel	1	5	21,17	25,19
30	55465-01030	Griffstange Kipphebel	1	5	18,39	21,88
31	55465-01031	Wanne	1	5	110,00	130,90
60	55465-01060	Spannvorrichtung Riemen Gross	1	3	15,62	18,59
61	55465-01061	Spannvorrichtung Riemen Klein	1	3	Artikel nicht mehr lieferbar.	
63	55465-01063	Befestigungsplatte Wanne	1	3	36,88	43,89
64	55465-01064	Zwischenplatte	1	3	22,68	26,99
65	55465-01065	Achse Befestigungsplatte	1	3	17,47	20,79
ohne Abb.	55465-01062	Konsole	1	3	39,56	47,08
ohne Abb.	55465-01066	Riemen RückWärtsgang	1	5	27,65	32,90
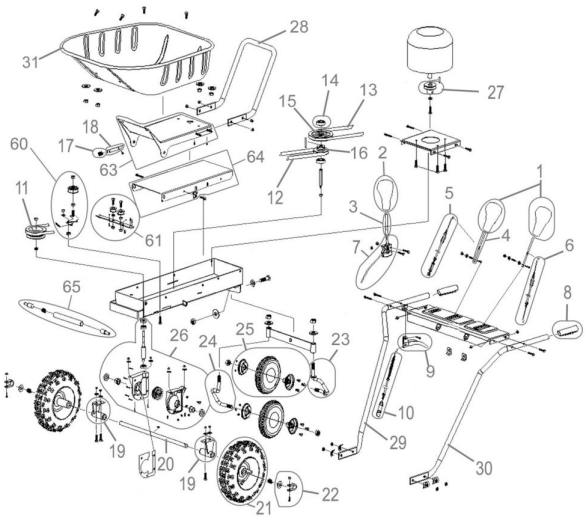
Zeichnung zu: 55465 / FSL55465-01