MOTORSCHUBKARRE GMS 4 PS

EAN: *4015671554659*

Gilt für folgende Seriennummern (die 5 ersten Ziffern):
47800 47896 51542 55966 58565 60871 62817 64326

Beschreibung:
•Luftbereifte 13“ Antriebräder mit Grobstollen-Ballonprofil•Luftbereifte 8“ Lenkstützräder•Verwindungssteifes Kasten Fahrgestell•Sicherheitsbedienung mit Vor- und Rückwärtsgang•Kippmechanismus•Antriebsachse separat zuschaltbar•Reversierstarter•Steigfähigkeit 20-25°•Selbstbremsend Einsatzgebiet: Geeignet für den Transport von Schutt- und Stückgut aller Art.

Ersatzteilliste zu: 55465 / FSL55465-01

VMg = verbaute Menge
RG = Rabattgruppe

Bild	Ersatzteilnr.	Bezeichnung	VMg	RG	Preis € excl. MwSt	UVP € incl. MwSt
32	55465-01032	Ventildeckel	1	1	2,93	3,49
33	55465-01033	Dichtungssatz	1	1	24,87	29,60
34	55465-01034	Ventileinheit komplett	1	1	16,80	19,99
35	55465-01035	Auspuffblende	1	1	6,71	7,98
36	55465-01036	Auspuff	1	1	16,55	19,69
37	40628-04016	Zündkerze	1	1	4,66	5,55
38	55465-01038	Ansaugstutzen	1	1	2,68	3,19
39	55465-01039	Vergaser	1	3	Artikel nicht mehr lieferbar.	
40	94147-01048	Luftfiltereinsatz	1	2	6,38	7,59
41	55465-01041	Luftfilter komplett	1	4	18,39	21,88
42	55465-01042	Abdeckung Seilzugstarter	1	1	Artikel nicht mehr lieferbar.	
43	55465-01043	Seilzugstarter	1	5	32,26	38,39
44	55465-01044	Kolbenringe	1	1	4,19	4,99
45	55465-01045	Kolben	1	1	7,55	8,98
46	55465-01046	Pleuel	1	3	16,55	19,69
47	55465-01047	Nockenwelle	1	1	9,15	10,89
48	55465-01048	Öleinfüllstutzen	1	1	2,93	3,49
49	55465-01049	Kurbelgehäusedeckel	1	3	22,68	26,99
50	55465-01050	Drehzahlregler	1	1	4,16	4,95
51	55465-01051	Kurbelwelle	1	5	44,28	52,69
52	55465-01052	Entlüftungsleitung	1	1	0,83	0,99
53	99999-6205G	Kugellager 6205 geschlossen	1	1	9,15	10,89
54	55465-01054	Zündspule	1	1	Artikel nicht mehr lieferbar.	
55	55465-01055	Kraftstoffleitung	1	1	3,61	4,30
56	55465-01056	Tank komplett	1	1	13,77	16,39
57	95357-01082	Tankdeckel	1	2	3,61	4,30
58	55465-01058	Polrad	1	3	21,00	24,99
59	55465-01059	Motorabdeckung	1	1	11,92	14,18
ohne Abb.	55465-01099	Zubehör komplett	1	1	7,55	8,98
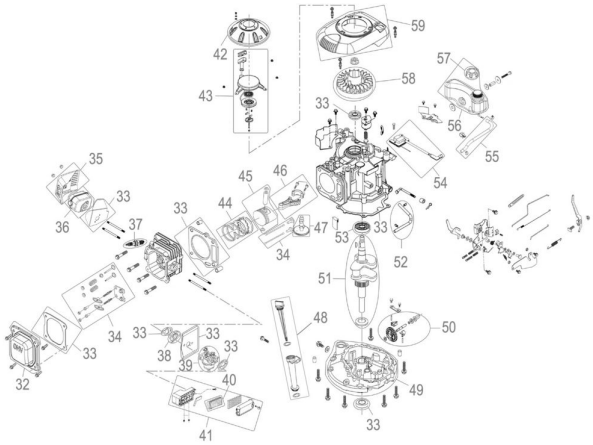
Zeichnung zu: 55465 / FSL55465-01