Güde GmbH & Co. KG • Birkichstraße 6 • D-74549 Wolpertshausen
Telefon: 0 79 04/700-0 • Telefax: 0 79 04/700-250 • info@guede.com
Service-Center: support@ts.guede.com • www.guede.com

Rüttelplatte - Artikel: 55467, Serie: FSL55467-01

MINI RÜTTELPLATTE GRP 2500

EAN: *4015671554673*

Gilt für folgende Seriennummern (die 5 ersten Ziffern):
47006 47616 50995 53726 53856 57153 61597 62650 62928 63048

Beschreibung:
Benzinmotor mit Ölmangelsicherung•Transporträder•1,4 l Tank•98 ccm Hubraum Einsatzgebiet: Zum Rütteln und Verdichten von kleineren Flächen z.B.: Terrassen, Hofeinfahrten und Gehwege.

Ersatzteilliste zu: 55467 / FSL55467-01

VMg = verbaute Menge
RG = Rabattgruppe

Bild	Ersatzteilnr.	Bezeichnung	VMg	RG	Preis € excl. MwSt	UVP € incl. MwSt
11	55467-01011	Ventilsatz	1	1	8,23	9,79
12	55467-01012	Ölstopfen	1	1	4,53	5,39
13	55467-01013	Ölmessstab	1	1	4,53	5,39
14	55467-01014	Entlüftungsschraube	1	1	0,83	0,99
15	55467-01015	Drehzahlregler	1	3	9,15	10,89
16	55467-01016	Dichtungssatz	1	3	15,62	18,59
17	95316-01141	Zündkerze F7RTC	1	1	4,62	5,50
18	55467-01018	Kurbelwelle	1	3	25,80	30,70
19	55467-01019	Pleuel	1	1	8,23	9,79
20	55467-01020	Kolben komplett	1	3	Artikel nicht mehr lieferbar.	
21	55467-01021	Vergaser	1	2	Artikel nicht mehr lieferbar.	
22	55467-01022	Luftfilter komplett	1	1	11,00	13,09
23	55467-01023	Luftfiltereinsatz	1	1	4,53	5,39
24	55467-01024	Auspuff	1	3	Artikel nicht mehr lieferbar.	
25	55467-01025	Anwerfereinheit	1	3	Artikel nicht mehr lieferbar.	
26	55467-01026	Zündspule	1	2	16,55	19,69
27	55467-01027	Lüfterrad	1	1	7,30	8,69
28	55467-01028	Tank komplett	1	3	Artikel nicht mehr lieferbar.	
29	55467-01029	Tankdeckel	1	1	3,61	4,30
ohne Abb.	55467-01030	Ölmangelsicherung	1	3	15,62	18,59
ohne Abb.	55467-01032	Polrad	1	2	21,17	25,19
ohne Abb.	55467-01033	Kraftstofffilter	1	1	Artikel nicht mehr lieferbar.	
ohne Abb.	55467-01034	Kraftstoffleitung	1	1	3,61	4,30
ohne Abb.	95307	BENZINSTABILISATOR SUPERSTART 25D	0	1	Artikel nicht mehr lieferbar.	
		WICHTIGER HINWEIS zu: 95307 Ganzjährige Empfehlung bei längeren Standzeiten bzw. Einlagerung. Stabilisiert den Kraftstoff und dessen Zündfähigkeit.				
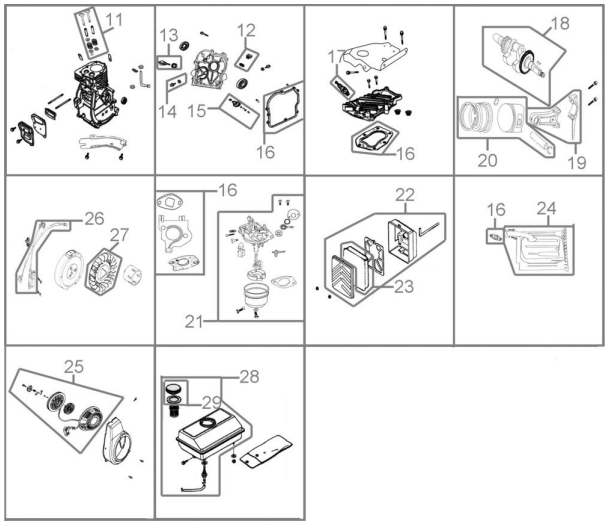
Zeichnung zu: 55467 / FSL55467-01