Transportgeräte - Artikel: 55526, Serie: FSL55526-01

Raupendumper GRD 300.1/R

EAN: *4015671512352*

Gilt für folgende Seriennummern (die 5 ersten Ziffern):
83351 00000

Beschreibung:
•Ideal geeignet zum Transportieren von Schütt- und Stückgütern aller Art•Für Haus, Hof und Garten perfekt geeignet•Massive und langlebige Stahlkonstruktion•Manuell kippbarer Behälter•Umweltschonender Euro V Motor - nach neuester Norm!•Für Lasten bis zu 300 kg•Zahnradgetriebe- wartungsfrei•Einfache Steuerung der Fahrtrichtung am Handgriff•3 Vorwärtsgänge / 1 Rückwärtsgang•Verstellbarer Ladebereich durch ausziehbare Bordwände•Bordwände um 15 cm ausziehbar - von 90x60 cm bis zu 105x90 cm•Raupenantrieb - super auf unwegsamen Gelände

Ersatzteilliste zu: 55526 / FSL55526-01

VMg = verbaute Menge
RG = Rabattgruppe

Bild	Ersatzteilnr.	Bezeichnung	VMg	RG	Preis € excl. MwSt	UVP € incl. MwSt
20	55526-01020	Vibrationsdämpfer Behälter	12	1	0,83	0,99
23	55526-01023	PVC-Stopfen	6	1	0,83	0,99
48	55526-01048	Feder Arretierung	2	1	2,51	2,99
76	55526-01076	Arretierung	1	1	5,87	6,99
77	55526-01077	Gummigriff	1	1	1,08	1,29
78	55526-01078	Hebel Behälter	1	3	8,39	9,98
80	55526-01080	L-Pin	6	1	1,08	1,29
81	55526-01081	Heckklappe	1	3	25,20	29,99
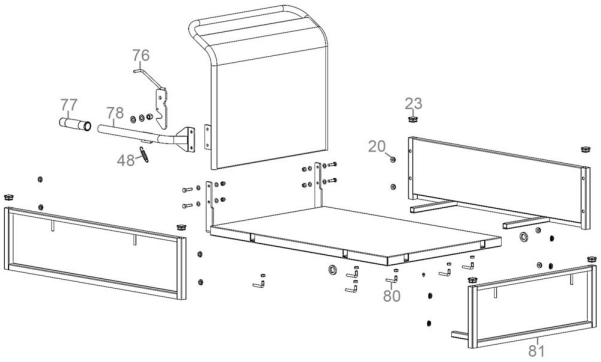
Zeichnung zu: 55526 / FSL55526-01