Güde GmbH & Co. KG • Birkichstraße 6 • D-74549 Wolpertshausen
Telefon: 0 79 04/700-0 • Telefax: 0 79 04/700-250 • info@guede.com
Service-Center: support@ts.guede.com • www.guede.com

Heissluftgebläse - Artikel: 58121, Serie: FSL58121-01

Heissluftgebläse HLG 650-2000 LCD

EAN: *4015671508171*

Gilt für folgende Seriennummern (die 5 ersten Ziffern):
60428 61571 71554 75323 78186 79136

Beschreibung:
•Ergonomischer Anti-Rutsch-Handgriff mit Softgrip Auflage•Temperaturbeständiges Kunststoffgehäuse•Große Auflage für sichere und stationäre Arbeiten•2-stufiges Gebläse•Variabel digitale Temperatureinstellung über LCD-Display•LCD-Temperaturanzeige•Elektronischer Thermostat für konstante Temperaturkontrolle•Überhitzungsschutz•Wechselbare Vorsatzdüsen•3 m Gummikabel H05RN-F Lieferumfang: Heißluftgebläse, 4x Vorsatzdüsen (58222, 58223, 58224, 58225), Farbkratzer, hochwertiger Transportkoffer Optionales Zubehör:•#58220 Düsenset Heissluftgebläse 5 tlg.•#58221 Reduzierdüse 9 mm•#58222 Breitstrahldüse•#58223 Reduzierdüse•#58224 Reflektordüse•#58225 Abstrahldüse•#58226 Grillanzünderdüse

Ersatzteilliste zu: 58121 / FSL58121-01

VMg = verbaute Menge
RG = Rabattgruppe

Bild	Ersatzteilnr.	Bezeichnung	VMg	RG	Preis € excl. MwSt	UVP € incl. MwSt
1	58121-01001	Hitzeschutz	1	1	3,24	3,86
2	58121-01002	Platine inkl. Lcd- Display	1	5	16,55	19,69
3	58121-01003	Stufenschieber	1	1	0,69	0,82
4	58121-01004	Tastenfeld	1	1	1,11	1,32
5	58121-01005	Stufenregler	1	1	4,53	5,39
ohne Abb.	58121-01006	Farbkratzer	1	1	2,68	3,19
ohne Abb.	58121-01007	Düsenset 4Tlg.	1	1	5,08	6,05
ohne Abb.	58121-01008	Ersatzkoffer	1	2	10,08	12,00
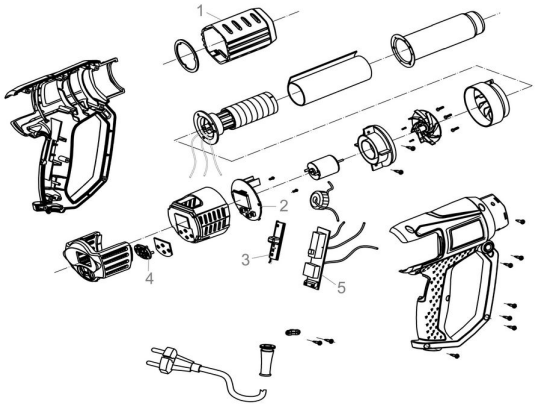
Zeichnung zu: 58121 / FSL58121-01