# Heissluftgebläse HLG 600-2000

***EAN:*** *4015671583024*

***Gilt für folgende Seriennummern (die 5 ersten Ziffern):***
61571 67485 72085 73407 74443 75510 77259 78186 81504 82219 83615

***Beschreibung:***
•ergonomischer Anti-Rutsch-Handgriff mit Softgrip Auflage•Temperaturbeständiges Kunststoffgehäuse•große Auflage für sichere und stationäre Arbeiten•3-stufiges Gebläse•Überhitzungsschutz•wechselbare Vorsatzdüsen•3 m Gummikabel H05RN-F Lieferumfang: Heißluftgebläse, Breitstrahldüse, Reduzierdüse, Reflektordüse. Optionales Zubehör:•#58220 Düsenset Heissluftgebläse 5 tlg.•#58221 Reduzierdüse 9 mm•#58222 Breitstrahldüse•#58223 Reduzierdüse•#58224 Reflektordüse•#58225 Abstrahldüse•#58226 Grillandzünderdüse

## Ersatzteilliste zu: 58190 / FSL58190-01

VMg = verbaute Menge
RG = Rabattgruppe

| Bild | Ersatzteilnr. | Bezeichnung | VMg | RG | Preis € excl. MwSt | UVP € incl. MwSt |
|---|---|---|---|---|---|---|
| 1 | 58190-01001 | Hitzeschutz | 1 | 1 | 4,53 | 5,39 |
| 2 | 58190-01002 | Stufenschieber | 1 | 1 | 1,11 | 1,32 |
| 3 | 58190-01003 | Platine inkl. Schalter | 1 | 1 | 5,45 | 6,49 |
| 4 | 58190-01004 | Kondensator | 1 | 1 | 1,76 | 2,09 |
| ohne Abb. | 58222 | Breitstrahldüse | 1 | 2 | 4,62 | 5,50 |
| ohne Abb. | 58223 | Reduzierdüse | 1 | 2 | 3,78 | 4,50 |
| ohne Abb. | 58224 | Reflektordüse | 1 | 2 | 3,78 | 4,50 |
| ohne Abb. | 58121-01006 | Farbkratzer | 0 | 1 | 2,68 | 3,19 |
| ohne Abb. | 58220 | Düsenset Heissluftgebläse 5-tlg. | 0 | 1 | 11,72 | 13,95 |
| ohne Abb. | 58221 | Reduzierdüse 9 mm | 0 | 2 | 5,46 | 6,50 |
| ohne Abb. | 58225 | Abstrahldüse | 0 | 2 | 3,78 | 4,50 |
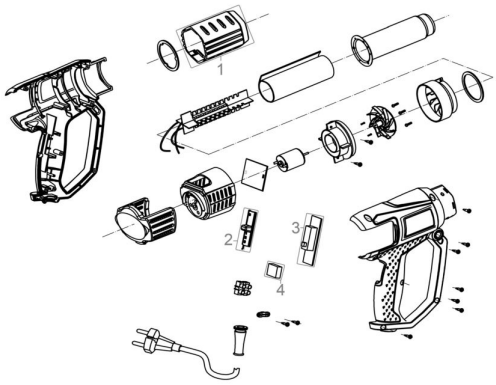
## Zeichnung zu: 58190 / FSL58190-01