Deltaschleifer DS 140

EAN: *4015671632029*

Gilt für folgende Seriennummern (die 5 ersten Ziffern):
79193 82710

Beschreibung:
•ergonomischer Anti-Rutsch-Handgriff für einhändiges Arbeiten•Schleifteller mit Klettverschluss für schnellen Schleifpapierwechsel•4-fach drehbare Deltaschleifplatte•Fingerschleifplatte für schwer zugängliche Stellen•Ein-/ und Ausschalter für den Dauerbetrieb•integriertes Staubabsaugungssystem mit Staubfangkassette für effektive Staubabsaugung•3 m Netzkabel H05VV-F Lieferumfang: 1x Staubfangkassette, 1x Delta-Schleifpapier 140x93 mm (K=80) 1x Finger-Schleifpapier 85x25 mm (K=80)

Ersatzteilliste zu: 58227 / FSL58227-01

VMg = verbaute Menge
RG = Rabattgruppe

Bild	Ersatzteilnr.	Bezeichnung	VMg	RG	Preis € excl. MwSt	UVP € incl. MwSt
1	58227-01001	Grundplatte Delta	1	1	3,35	3,99
2	58227-01002	Fangbox kpl.	1	2	5,03	5,99
3	58227-01003	Führungseinsatz Kohlenhalter einzeln	2	1	1,25	1,49
4	58227-01004	Grundplatte Finger	1	1	1,67	1,99
5	58227-01005	Betätigungsknopf Schalter	1	1	0,83	0,99
6	58227-01006	Kohle einzeln	2	1	1,25	1,49
		WICHTIGER HINWEIS zu: 58227-01006 Wir empfehlen grundsätzlich beide verbauten Kohlen gemeinsam zu wechseln				
7	58227-01007	Kohlenhalter einzeln	2	1	1,25	1,49
8	58227-01008	Ein / Aus Schalter	1	1	2,09	2,49
ohne Abb.	58227-01009	Delta-Schleifpapier 10 Stk	0	1	5,87	6,99
ohne Abb.	58229-01010	Adapter Sauger	0	1	2,09	2,49
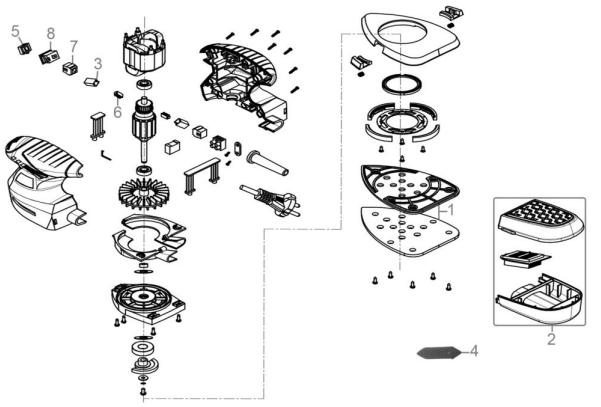
Zeichnung zu: 58227 / FSL58227-01