Güde GmbH & Co. KG • Birkichstraße 6 • D-74549 Wolpertshausen
Telefon: 0 79 04/700-0 • Telefax: 0 79 04/700-250 • info@guede.com
Service-Center: support@ts.guede.com • www.guede.com

Exzenterschleifer - Artikel: 58229, Serie: FSL58229-01

Exzenterschleifer EXS 125.1

EAN: *4015671632074*

Gilt für folgende Seriennummern (die 5 ersten Ziffern):
79193 81887 84701

Beschreibung:
•ergonomischer Handgriff mit Softgrip Auflage•Schleifteller mit Klettverschluss für schnellen Schleifpapierwechsel•arretierbarer Schalter für den Dauerbetrieb•stufenlose Schwingzahlregulierung•integriertes Staubabsaugungssystem mit Staubfangkassette für effektive Staubabsaugung•3 m Netzkabel H05VV-F Lieferumfang:•Staubfangkassette•Schleifpapier Ø 125mm (K=80) Optionales Zubehör:•#58161 Klett-Exzenterschleifscheiben-Set 6-TLG.-Ø 125mm•#58162 Klett-Exzenterschleifscheiben-Set 6-TLG.-Ø 125mm

Ersatzteilliste zu: 58229 / FSL58229-01

VMg = verbaute Menge
RG = Rabattgruppe

Bild	Ersatzteilnr.	Bezeichnung	VMg	RG	Preis € excl. MwSt	UVP € incl. MwSt
1	58227-01008	Ein / Aus Schalter	1	1	2,09	2,49
2	58227-01002	Fangbox kpl.	1	2	5,03	5,99
5	58229-01005	Schleifteller	1	1	3,35	3,99
6	58228-01006	Kohlenhalter einzeln	2	1	1,25	1,49
7	58229-01007	Kohle einzeln	2	1	1,25	1,49
		WICHTIGER HINWEIS zu: 58229-01007 Wir empfehlen grundsätzlich beide verbauten Kohlen gemeinsam zu wechseln				
8	58229-01008	Drehzahlregler	1	2	5,87	6,99
9	58229-01009	Abdeckung Schalter	1	1	0,83	0,99
10	58229-01010	Adapter Sauger	0	1	2,09	2,49
ohne Abb.	58161	Klett-Exzenterschleifscheiben-Set 125 mm 6-tlg.	0	1	4,62	5,50
ohne Abb.	58162	Klett-Exzenterschleifscheiben-Set 125 mm 6-tlg.	0	1	4,62	5,50
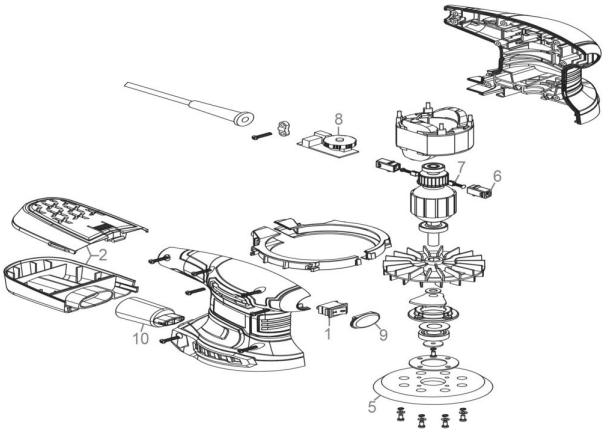
Zeichnung zu: 58229 / FSL58229-01