Akku Rückensprühgerät SG 18-0 R

EAN: *4015671571892*

Gilt für folgende Seriennummern (die 5 ersten Ziffern):
77877

Beschreibung:
Das Akku-Rückensprühgerät SG 18-0 R aus der 18V E³ Akkusystem-Gruppe ist ideal geeignet zum gleichmäßigen Ausbringen von Pflanzenschutz-, Dünge- oder Unkrautvernichtungsmitteln - kabellos und ohne manuelles Pumpen. Ausstattung:•automatische Pumpe mit einer Durchflussrate von 1,3 l/min•Teleskop Spritzlanze aus Aluminium (600 - 1000 mm) mit hochwertiger Messingdüse und arretierbarem Ventil für Dauerbetrieb•einstellbare Düse (von präzisem Punktstrahl bis zu feinem Sprühnebel)•15 l Tank•1,6 m Sprühschlauch•gepolsterte Rückentrageeinrichtung•herausnehmbarer Filtereinsatz im Tank Lieferumfang: Akku Rückensprühgerät SG 18-0 R, ohne Akkupack und Ladegerät Optionales Zubehör: alle Akkus und Ladegeräte der 18V E³ Serie

Ersatzteilliste zu: 58469 / FSL58469-01

VMg = verbaute Menge
RG = Rabattgruppe

Bild	Ersatzteilnr.	Bezeichnung	VMg	RG	Preis € excl. MwSt	UVP € incl. MwSt
1	58469-01001	Tankdeckel	1	5	9,24	11,00
2	58469-01002	Filtereinsatz	1	2	5,87	6,99
3	58469-01003	Tank	1	5	27,72	32,99
4	58469-01004	Ansaugfilter	1	1	2,93	3,49
5	58469-01005	Ansaugleitung 6,5x80mm	1	1	0,83	0,99
6	58469-01006	Ansauganschluss	1	1	1,67	1,99
7	58469-01007	Verbindungsleitung	1	1	2,51	2,99
8	58469-01008	Halter Spritzlanze	1	1	1,50	1,79
9	58469-01009	Rückenpolster	1	2	8,39	9,98
10	58469-01010	Wasserpumpe 18V	1	5	23,52	27,99
11	58469-01011	Platine	1	3	7,55	8,98
12	58469-01012	Schlauchdurchführung	1	2	1,50	1,79
13	58469-01013	Ein / Aus Schalter 16A	1	2	5,03	5,99
14	58469-01014	Sprühschlauch	1	1	8,39	9,98
15	58469-01015	Bediengriff	1	1	5,03	5,99
16	58469-01016	Teleskop Spritzlanze	1	3	10,92	12,99
ohne Abb.	58469-01017	Tragegurt	1	3	8,39	9,98
ohne Abb.	58540	Ladegerät & Akkupack Starter-Kit LGAP 18-3020	0	2	50,38	59,95
ohne Abb.	58547	Ladegerät LG 18-30	0	1	25,17	29,95
ohne Abb.	58549	Ladegerät LG 2-18-30	0	3	37,77	44,95
ohne Abb.	58555	Akkupack AP 18-20	0	2	33,57	39,95
ohne Abb.	58556	Akkupack AP 18-30	0	2	47,02	55,95
ohne Abb.	58557	Akkupack AP 18-40	0	2	58,78	69,95
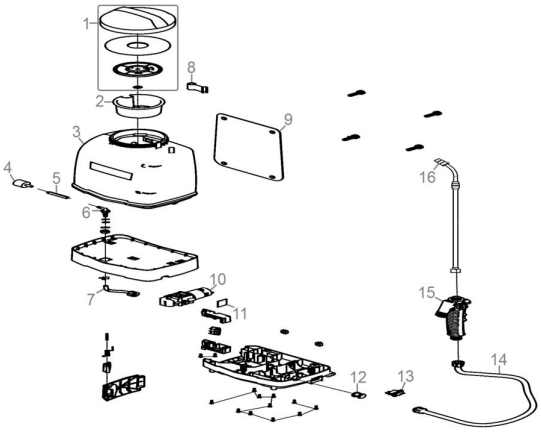
Zeichnung zu: 58469 / FSL58469-01