Güde GmbH & Co. KG • Birkichstraße 6 • D-74549 Wolpertshausen
Telefon: 0 79 04/700-0 • Telefax: 0 79 04/700-250 • info@guede.com
Service-Center: support@ts.guede.com • www.guede.com

Akku Aschesauger - Artikel: 58580, Serie: FSL58580-02

Akku Aschesauger AS 18-201-05

EAN: *4015671967398*

Gilt für folgende Seriennummern (die 5 ersten Ziffern):
74169 76488 77251 84275

Beschreibung:
Leistungsstarker Akku-Aschesauger aus der 18V E³ Akkusystem-Gruppe für den Einsatz rund ums Haus und Garten. •15 l Behälter•1 m Saugschlauch•Aluminium Saugrohr•Hepa Feinstaubfilter Lieferumfang: Aschesauger, Saugschlauch, Saugrohr, HEPA-Filter, 2,0 Ah Akkupack, Ladegerät. Optionales Zubehör: alle Akkus und Ladegeräte der 18V E³ Serie•#58575 HEPA-Filter

Ersatzteilliste zu: 58580 / FSL58580-02

VMg = verbaute Menge
RG = Rabattgruppe

Bild	Ersatzteilnr.	Bezeichnung	VMg	RG	Preis € excl. MwSt	UVP € incl. MwSt
1	58580-01001	Handgriff	1	1	3,61	4,30
2	58580-01002	Ein- / Aus Schalter	1	1	3,24	3,86
3	58580-01003	Schaumstofffilter	1	1	1,76	2,09
4	58580-01004	Aufnahme Saugschlauch	1	1	2,68	3,19
5	58580-01005	Halterung Aufnahme Saugschlauch	1	1	3,24	3,86
6	58580-01006	Saugschlauch	1	1	8,23	9,79
7	58580-01007	Saugrohr	1	1	3,61	4,30
8	58575	Hepa Filter zu 58580 / 58581 / 58582 / 58583	1	1	10,04	11,95
ohne Abb.	58550	Akkupack ProVolt APPV 18-20	1	3	25,17	29,95
10	58539	Ladegerät LG 18-05 I	1	1	9,20	10,95
ohne Abb.	58547	Ladegerät LG 18-30	0	1	25,17	29,95
ohne Abb.	58549	Ladegerät LG 2-18-30	0	2	33,57	39,95
ohne Abb.	58552	Akkupack ProVolt APPV 18-30	0	3	36,09	42,95
ohne Abb.	58554	Akkupack ProVolt APPV 18-40	0	2	41,97	49,94
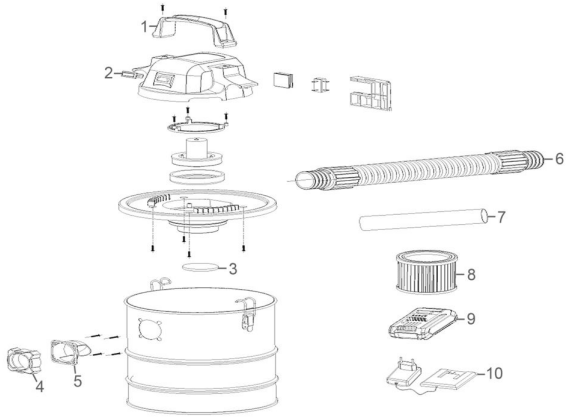
Zeichnung zu: 58580 / FSL58580-02