Akku Nass-Trockensauger NTS 18-201-05

EAN: *4015671967244*

Gilt für folgende Seriennummern (die 5 ersten Ziffern):
70185

Beschreibung:
Leistungsstarker Akku-Nass- und Trockensauger aus der 18V E³ Akkusystem-Gruppe für den Einsatz rund ums Haus und Garten. •3 in 1 Gerät; Nasssaugen, Trockensaugen und Ausblasfunktion•20 l Edelstahlbehälter•3 Teiliges Saugrohr•2 m Saugschlauch•integrierte Zubehöraufnahme für Düsen und Saugrohr•4 Lenkrollen für einen stabilen Stand Lieferumfang: Nass- und Trockensauger, Saugschlauch 2 m, 3-tlg. Saugrohr, HEPA-Filter, Schaumstofffilter, Papierfilterbeutel, Fugendüse, Bodendüse, 2,0 Ah Akkupack, Ladegerät. Optionales Zubehör: alle Akkus und Ladegeräte der 18V E³ Serie•#58575 HEPA-Filter

Ersatzteilliste zu: 58582 / FSL58582-01

VMg = verbaute Menge
RG = Rabattgruppe

Bild	Ersatzteilnr.	Bezeichnung	VMg	RG	Preis € excl. MwSt	UVP € incl. MwSt
1	58582-01001	Handgriff	1	1	3,24	3,86
2	58582-01002	Ein- / Aus Schalter	1	1	3,61	4,30
3	58582-01003	Abdeckklappe	1	1	2,68	3,19
4	58582-01004	Aufnahme Saugschlauch	1	1	2,96	3,52
5	58582-01005	Halterung Aufnahme Saugschlauch	1	1	2,68	3,19
6	58582-01006	Schraube St 4,2x16	6	1	0,23	0,27
7	58582-01007	Halterung Schnalle	2	1	1,76	2,09
9	58582-01009	Schnalle PVC	2	1	2,03	2,42
10	58582-01010	Aufnahme Lenkrolle	1	1	6,38	7,59
11	58582-01011	Lenkrolle	4	1	1,76	2,09
12	58582-01012	Saugrohr einzeln	1	1	2,03	2,42
13	58582-01013	Saugschlauch	1	1	9,15	10,89
14	58582-01014	Schaumstofffilter	1	1	1,76	2,09
15	58580-01009	Akkupack Ap 18-20 + Ladegerät Lg 18-05 I	1	4	36,92	43,93
		WICHTIGER HINWEIS zu: 58580-01009 aufgrund einer Normänderung wurde die Größe des Ladepins des Ladegerätes geändert. Daher erhalten Sie bei Bestellung eines neuen Akkupacks automatisch das passende Ladegerät dazu!				
16	58546	Ladegerät LG 18-05	1	3	Artikel nicht mehr lieferbar.	
17	17003	Nass-Trocken Bodendüse	1	1	10,04	11,95
18	17005	Fugendüse	1	1	5,84	6,95
ohne Abb.	58582-01015	Papierfilterbeutel 20L 5-tlg.	1	2	10,88	12,95
ohne Abb.	58575	Hepa Filter zu 58580 / 58581 / 58582 / 58583	1	1	10,04	11,95
ohne Abb.	58547	Ladegerät LG 18-30	0	1	25,17	29,95
ohne Abb.	17021	Polsterreinigungsbürste Spot 350	0	2	16,76	19,94
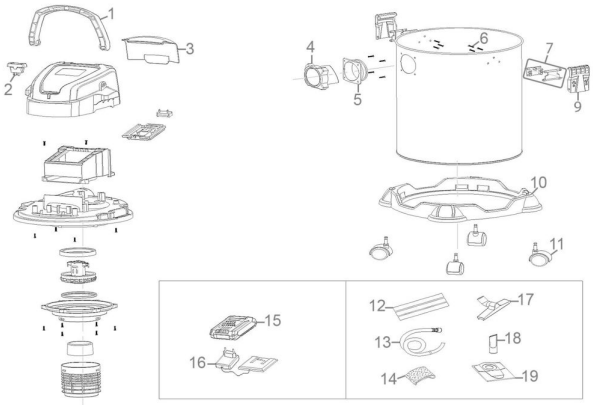
Zeichnung zu: 58582 / FSL58582-01