Akku Teleskop Astkettensäge AST 18-0

EAN: *4015671791894*

Gilt für folgende Seriennummern (die 5 ersten Ziffern):
69357 72872 77671

Beschreibung:
Die Akku Teleskop Astkettensäge ist der leistungsstarke Helfer aus der 18V E³ Akkusystem-Gruppe wenn es um die Gehölzpflege geht. Ausstattung:•Kettenschnellspannsystem•mit Öltank für automatische Kettenschmierung•Oregon Schwert und Sägekette•Teleskop-Auszug bis zu 2,49 m•Krallenanschlag für sicheres Handling•Kettenfangbolzen•Softgriff•Schwertschutz zur sicheren Aufbewahrung•Tragegurt Lieferumfang: Akku Teleskop Astkettensäge AST 18-0, ohne Akku und Ladegerät Optionales Zubehör: alle Akkus und Ladegeräte der 18V E³ Serie #58576 Ersatzschwert #58577 Ersatzkette

Ersatzteilliste zu: 58595 / FSL58595-01

VMg = verbaute Menge
RG = Rabattgruppe

Bild	Ersatzteilnr.	Bezeichnung	VMg	RG	Preis € excl. MwSt	UVP € incl. MwSt
1	58818-01002	Mikroschalter	1	1	3,24	3,86
2	58592-01002	Feder Schalter	1	1	0,69	0,82
3	58592-01003	Überwurfmutter	2	1	2,68	3,19
ohne Abb.	58592-01004	Tragegurt	1	1	6,01	7,15
ohne Abb.	58540	Ladegerät & Akkupack Starter-Kit LGAP 18-3020	0	2	50,38	59,95
ohne Abb.	58547	Ladegerät LG 18-30	0	1	25,17	29,95
ohne Abb.	58555	Akkupack AP 18-20	0	2	33,57	39,95
ohne Abb.	58556	Akkupack AP 18-30	0	2	47,02	55,95
ohne Abb.	58557	Akkupack AP 18-40	0	2	58,78	69,95
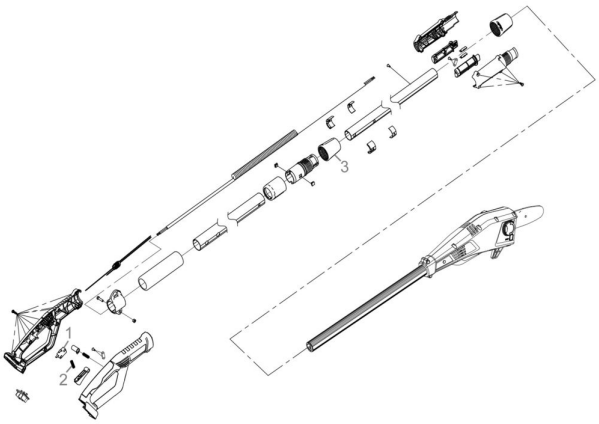
Zeichnung zu: 58595 / FSL58595-01