Akku Heckenscheren - Artikel: 58596, Serie: FSL58596-01

Akku Heckenschere HS 18-201-05

EAN: *4015671822086*

Gilt für folgende Seriennummern (die 5 ersten Ziffern):
69357 69413 69414 69779 69877 72777

Beschreibung:
Leistungsstarke Akku-Heckenschere aus der 18V E³ Akkusystem-Gruppe. Ausstattung:•lasergeschnittene, gegenläufige Messer mit Diamantschliff & Aluminiumabdeckung sorgen für ein perfektes Schnittbild•180° drehbarer Handgriff für hohen Arbeitskomfort•Zweihand-Sicherheitsschalter & Messer-Schnellstopp garantieren sicheres Arbeiten•hochwertiges Metallgetriebe•Stoßschutz•Handschutz•Softgriff•Schwertschutz für sichere Lagerung Lieferumfang: Heckenschere HS 18-0, Akkupack 2,0 Ah und Ladegerät 0,5 A Optionales Zubehör: alle Akkus und Ladegeräte der 18V E³ Serie

Ersatzteilliste zu: 58596 / FSL58596-01

VMg = verbaute Menge
RG = Rabattgruppe

Bild	Ersatzteilnr.	Bezeichnung	VMg	RG	Preis € excl. MwSt	UVP € incl. MwSt
1	58596-01001	Mikroschalter	2	1	4,16	4,95
2	58596-01002	Feder Schalter	2	1	0,69	0,82
3	58580-01009	Akkupack Ap 18-20 + Ladegerät Lg 18-05 I	1	4	36,92	43,93
		WICHTIGER HINWEIS zu: 58580-01009 aufgrund einer Normänderung wurde die Größe des Ladepins des Ladegerätes geändert. Daher erhalten Sie bei Bestellung eines neuen Akkupacks automatisch das passende Ladegerät dazu!				
5	58596-01005	Handschutz	1	1	3,61	4,30
6	58596-01006	Halter Griff rechts	1	1	1,39	1,65
7	58596-01007	Halter Griff links	1	1	1,39	1,65
8	58596-01008	Abdeckung Griff	1	1	2,03	2,42
9	58596-01009	Feder Griff	2	1	0,69	0,82
10	58596-01010	Basis Griff	1	1	5,08	6,05
ohne Abb.	58546	Ladegerät LG 18-05	1	3	Artikel nicht mehr lieferbar.	
ohne Abb.	58540	Ladegerät & Akkupack Starter-Kit LGAP 18-3020	0	2	50,38	59,95
ohne Abb.	58547	Ladegerät LG 18-30	0	1	25,17	29,95
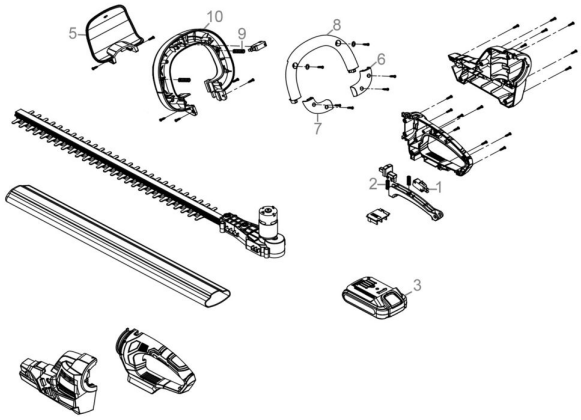
Zeichnung zu: 58596 / FSL58596-01