Akku Rasentrimmer - Artikel: 58598, Serie: FSL58598-02

Akku Rasentrimmer RT 18-201-05

EAN: *4015671822079*

Gilt für folgende Seriennummern (die 5 ersten Ziffern):
75002 75003 75004 75005 75006 75007 75008 75139 75140 75478 77662 77663 77664 77665 77666 77667 78004 78268 78269 78622 78623 83206 83207 84642 84750 84751

Beschreibung:
Leistungsstarker Akku-Rasentrimmer aus der 18V E³ Akkusystem-Gruppe für den Einsatz rund ums Haus und Garten. Ausstattung:•Doppelmesser für effektives Arbeiten•180° drehbarer Trimmerkopf zum Schneiden von Rasenkanten•5-fach neigbarer Trimmerkopf für höchsten Arbeitskomfort•teleskopierbarer Führungsholm•Zusatzhandgriff stufenlos verstellbar•Aufbewahrung der Ersatzmesser am Zusatzhandgriff•Inkl. 20 Ersatzmesser (je 10 Stk. im Zusatzhandgriff und Zübehörbeutel)•Pflanzenschutzbügel•Softgriff•18 V / 2,0 Ah Li-Ion Akku mit Einzelzellenüberwachung und Überlastschutz aus der Easy-Energy-Exchange Akkuserie•Ladegerät 0,5 A Lieferumfang: Akku Rasentrimmer RT 18-0, Akkupack 2,0 Ah und Ladegerät 0,5 A, 20 Ersatzmesser Optionales Zubehör: alle Akkus und Ladegeräte der 18V E³ Serie #58586 Ersatzmesser Set 20 St.

Ersatzteilliste zu: 58598 / FSL58598-02

VMg = verbaute Menge
RG = Rabattgruppe

Bild	Ersatzteilnr.	Bezeichnung	VMg	RG	Preis € excl. MwSt	UVP € incl. MwSt
1	58518-01002	Mikroschalter 30A	1	1	2,96	3,52
2	58598-01002	Feder Schalter	1	1	0,92	1,09
3	58598-01003	Überwurfmutter	1	1	2,68	3,19
4	58598-01004	Handgriff	1	1	4,53	5,39
5	58598-01005	Klemmschraube	1	1	2,96	3,52
6	58598-01006	Abstandshalter Messerschutz	1	1	2,68	3,19
7	58598-01007	Messerschutz	1	1	6,01	7,15
8	58586	Ersatzmesser-Set 20-TLG	1	1	7,52	8,95
9	58598-01009	Messergrundplatte	1	1	5,45	6,49
10	58598-02010	Schraube Messergrundplatte rechtsgewinde	1	1	1,39	1,65
11	58598-01011	Aufnahme Handgriff	1	1	3,24	3,86
ohne Abb.	58550	Akkupack ProVolt APPV 18-20	1	3	25,17	29,95
13	58598-01012	Schraube Messerschutz	2	1	0,92	1,09
ohne Abb.	58539	Ladegerät LG 18-05 I	1	1	Artikel nicht mehr lieferbar.	
ohne Abb.	58598-01013	Abdeckung Handgriff	2	1	0,92	1,09
ohne Abb.	58598-01014	Haltebügel Ersatzmesser	1	1	0,83	0,99
ohne Abb.	58540	Ladegerät & Akkupack Starter-Kit LGAP 18-3020	0	2	50,38	59,95
ohne Abb.	58547	Ladegerät LG 18-30	0	1	25,17	29,95
ohne Abb.	58552	Akkupack ProVolt APPV 18-30	0	3	Artikel nicht mehr lieferbar.	
ohne Abb.	58554	Akkupack ProVolt APPV 18-40	0	2	41,97	49,94
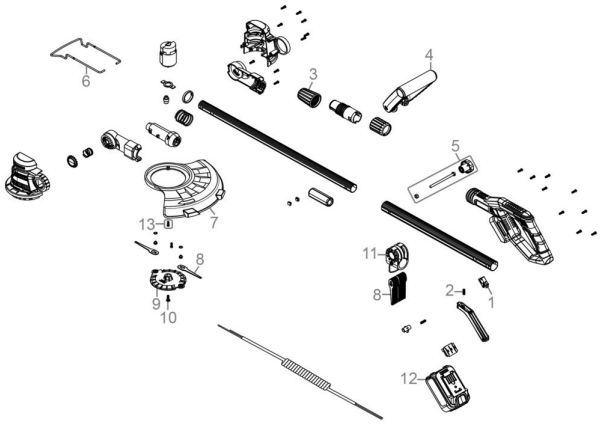
Zeichnung zu: 58598 / FSL58598-02