Akku-Schärfgeräte - Artikel: 58610, Serie: FSL58610-01

Akku High-Speed Schleifer HSS 12-131-04B

EAN: *4015671809964*

Gilt für folgende Seriennummern (die 5 ersten Ziffern):
68203 69655

Beschreibung:
•12V E³ Akkusystem-Gruppe•kompakt, Extrem handlich nur 235 mm Länge•stufenlos einstellbare Drehzahl zur optimalen Nutzung der Leistung•Spindelarretierung•Softgrip Auflage für sicheres Arbeiten•integrierte LED-Akku-Ladezustandsanzeige•12V / 1,3Ah Lithium Power Akku•Battery-Managment-Control integriert im Werkzeug Lieferumfang: High-Speed Schleifer,Akkupack 1,3Ah,Ladegerät 0,35A. 45 tlg. Zubehörset bestehend aus: 6 HSS Bohrer (0,8 / 1,0 / 1,2 / 1,4 / 1,6 / 2,0 mm), 2 Spanndorne als Werkzeughalter, 3 Polierscheiben, 4 Schleifscheiben, 16 Trennscheiben, 1 Metallbürste, 2 Kunststoffbürsten, 3 Fräsaufsätze, 2 Gravieraufsätze, 5 Schleifaufsätze, 5 Spannzangen, 1 Kombischlüssel. Optionales Zubehör:•#58631 Akkupack AP 12-13•#58632 Akkupack AP 12-15•#58633 Akkupack AP 12-20•#58634 Ladegerät LG 12-04•#58635 Ladegerät LG 12-20•#58636 Akkupack AP 12-40

Ersatzteilliste zu: 58610 / FSL58610-01

VMg = verbaute Menge
RG = Rabattgruppe

Bild	Ersatzteilnr.	Bezeichnung	VMg	RG	Preis € excl. MwSt	UVP € incl. MwSt
1	58610-01001	Mutter Spannzange	1	3	2,69	3,20
2	58610-01002	Spannzangenset	1	1	3,78	4,50
3	58610-01003	Spindelarretierung	1	1	1,76	2,09
4	58610-01004	Schalter	1	1	2,68	3,19
5	58631	Akkupack AP 12-13	1	3	18,45	21,96
ohne Abb.	58610-01006	Koffer	1	3	8,23	9,79
ohne Abb.	58634-01001	Ladegerät LG 12-04	1	3	15,92	18,94
ohne Abb.	58632	Akkupack AP 12-15	0	3	20,13	23,95
ohne Abb.	58633	Akkupack AP 12-20	0	3	22,65	26,95
ohne Abb.	58635-01001	Ladegerät LG 12-20	0	3	19,29	22,96
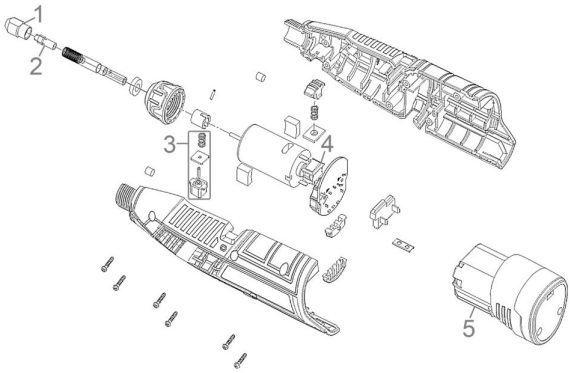
Zeichnung zu: 58610 / FSL58610-01