Pelletöfen - Artikel: 68031, Serie: FSL68031-02

PELLETOFEN GP 8000 BASIC-ANTHRAZ.

EAN: *4015671680310*

Gilt für folgende Seriennummern (die 5 ersten Ziffern):
49823 51174 51175

Beschreibung:
Der Güde Pelletofen verbreitet eine wohlige und gleichmäßige Wärme, mit dem Sie entspannte Momente voll auskosten können. 3 Heizstufen, manuell regelbar. Das technische Herzstück des Ofens entspricht sämtlichen Sicherheitsanforderungen und schont durch seine Energieersparnis Ihren Gelbeutel und gleichzeitig die Umwelt. Der Pelletofen ist in 2 verschiedenen Farben lieferbar. Bordeauxrot Art.-Nr.: 68030, Anthrazit Art.-Nr.: 68031. Ausstattung: Elektrische Zündung, Betriebszustände und Störmeldungen werden angezeigt, immer klare Sicht durch das transparente hitzebeständige Keramikglas. Beständig gegen hohe Temperaturen und hochdurchlässig für Wärmestrahlung vor allem im Bereich der kurzwelligen Infarotstrahlen, die während der Verbrennung im Ofen entstehen und die wir als wohlige Wärme empfinden.

Ersatzteilliste zu: 68031 / FSL68031-02

VMg = verbaute Menge
RG = Rabattgruppe

Bild	Ersatzteilnr.	Bezeichnung	VMg	RG	Preis € excl. MwSt	UVP € incl. MwSt
1	68030-01001	Türgriff komplett	1	1	11,55	13,74
2	68030-01002	Scheibe Türe	1	1	Artikel nicht mehr lieferbar.	
3	68030-01003	Halterung Scheibe Set 2-Teilig	1	1	9,15	10,89
4	68030-01004	Schneckenmotor	1	1	91,51	108,90
5	68030-01005	Halterung Schneckenmotor	1	1	Artikel nicht mehr lieferbar.	
6	68030-01006	Flansch Schnecke	1	5	14,34	17,06
7	68030-01007	Lager Schnecke unten	1	2	11,00	13,09
8	68030-01008	Schnecke	1	5	30,41	36,19
9	68030-01009	Lager Schnecke oben	1	2	10,08	12,00
10	68030-01010	Druckmessdose	1	5	25,97	30,90
11	68030-01011	Abgasventilator	1	1	63,78	75,90
12	68030-02001	Glühkerze	1	3	36,05	42,90
13	68030-01013	Brennrost	1	5	46,21	54,99
14	68030-01014	Raumluftventilator	1	1	69,24	82,40
15	68030-01015	Standfuß	4	1	7,30	8,69
16	68030-01016	Bedienpanel inkl. Kabel	1	5	Artikel nicht mehr lieferbar.	
17	68030-01017	Griffeinlage Vorratsbehälter	1	1	5,45	6,49
26	68030-01026	Hauptplatine	1	3	Artikel nicht mehr lieferbar.	
28	68031-01028	Seitenwand vvl. - Anthrazit -	1	3	45,29	53,90
29	68031-01029	Seitenwand vvr. - Anthrazit -	1	3	45,29	53,90
31	68030-01031	Türe komplett Montiert	1	3	Artikel nicht mehr lieferbar.	
ohne Abb.	68030-01018	Ein- / Ausschalter	1	1	10,00	11,90
ohne Abb.	68030-01019	Abgas Temp. Sensor	1	3	14,20	16,90
ohne Abb.	68030-01020	Kondensator Schneckenmotor	1	3	11,00	13,09
ohne Abb.	68030-01021	Schlauch Druckmessdose	1	2	5,46	6,50
ohne Abb.	68030-01022	Dichtung Türe	1	5	30,67	36,50
ohne Abb.	68030-01023	Clip Vermiculit-Einsatz	6	3	10,08	12,00
ohne Abb.	68030-01024	Vermiculit Einsatz rechts / links	2	5	18,40	21,90
ohne Abb.	68030-01025	Dichtungssatz Ofen	1	1	Artikel nicht mehr lieferbar.	
ohne Abb.	68030-01027	Glassicherung F 3A 250 V	2	1	5,45	6,49
ohne Abb.	68030-01030	Dichtung Frontscheibe	1	1	Artikel nicht mehr lieferbar.	
ohne Abb.	68030-01032	Sicherheitsthermostat	1	3	14,70	17,49
ohne Abb.	68030-01033	Steuereinheit Bedienpanel	1	3	auf Anfrage	auf Anfrage
ohne Abb.	68030-01034	Platine zu Bedienpanel	1	3	Artikel nicht mehr lieferbar.	
ohne Abb.	68085-01034	Netzkabel	1	1	Artikel nicht mehr lieferbar.	
ohne Abb.	68030-02002	Verschlusseinheit	1	1	5,80	6,90
ohne Abb.	68030-01036	Vermiculit Einsatz hinten unten	1	5	23,01	27,38
ohne Abb.	68030-01037	Vermiculit Einsatz hinten oben	1	4	19,24	22,90
ohne Abb.	68030-02003	Halteschale Glühkerze	1	2	4,62	5,50
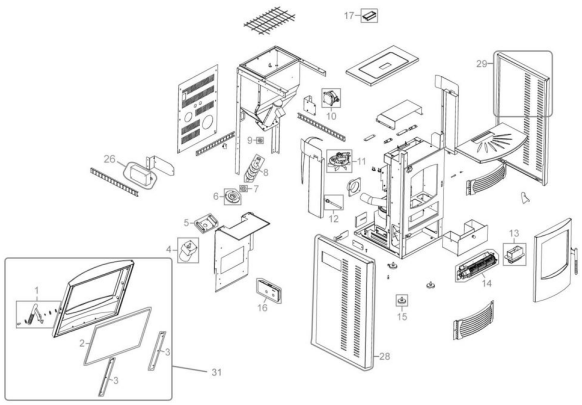
Zeichnung zu: 68031 / FSL68031-02