Pelletöfen - Artikel: 68032, Serie: FSL68032-01

PELLETOFEN GP 8005 D-BORDEAUX

EAN: *4015671257291*

Gilt für folgende Seriennummern (die 5 ersten Ziffern):
53903 54921

Beschreibung:
Der Güde Pelletofen verbreitet eine wohlige und gleichmäßige Wärme, mit dem Sie Ihre entspannten Momente voll auskosten können. Fünf Heizstufen, manuell regelbar. Das technische Herzstück des Ofens genügt sämtlichen Sicherheitsanforderungen und schont durch seine Energieersparnis Ihren Geldbeutel und gleichzeitig noch die Umwelt. Der Pelletofen ist in 2 verschiedenen Farben lieferbar. Bordeauxrot Art.-Nr.: 68032, Anthrazit Art.-Nr.: 68033. Ausstattung: Elektrische Zündung, Betriebszustände und Störmeldungen werden angezeigt, immer klare Sicht durch das transparente, hitzebeständige Keramikglas, beständig gegen hohe Temperaturen und hochdurchlässig für Wärmestrahlung vor allem im Bereich der kurzwelligen Infrarotstrahlen, die während der Verbrennung im Ofen entstehen und die wir als wohlige Wärme empfinden.

Ersatzteilliste zu: 68032 / FSL68032-01

VMg = verbaute Menge
RG = Rabattgruppe

Bild	Ersatzteilnr.	Bezeichnung	VMg	RG	Preis € excl. MwSt	UVP € incl. MwSt
1	68030-01001	Türgriff komplett	1	1	11,55	13,74
2	68030-01002	Scheibe Türe	1	1	Artikel nicht mehr lieferbar.	
4	68030-01004	Schneckenmotor	1	1	91,51	108,90
5	68030-01005	Halterung Schneckenmotor	1	1	Artikel nicht mehr lieferbar.	
6	68030-01006	Flansch Schnecke	1	5	14,34	17,06
8	68030-01008	Schnecke	1	5	30,41	36,19
10	68030-01010	Druckmessdose	1	5	25,97	30,90
11	68030-01011	Abgasventilator	1	1	63,78	75,90
13	68030-01013	Brennrost	1	5	46,21	54,99
14	68030-01014	Raumluftventilator	1	1	69,24	82,40
15	68030-01015	Standfuß	4	1	7,30	8,69
16	68032-01016	Bedienelement / Display inkl. Platine	1	5	73,03	86,91
28	68032-01028	Seitenwand vvl. (Bordeaux)	1	3	Artikel nicht mehr lieferbar.	
29	68032-01029	Seitenwand vvr. (Bordeaux)	1	3	Artikel nicht mehr lieferbar.	
31	68030-01031	Türe komplett Montiert	1	3	Artikel nicht mehr lieferbar.	
ohne Abb.	68030-01003	Halterung Scheibe Set 2-Teilig	1	1	9,15	10,89
ohne Abb.	68030-01007	Lager Schnecke unten	1	2	11,00	13,09
ohne Abb.	68030-01009	Lager Schnecke oben	1	2	10,08	12,00
ohne Abb.	68030-01018	Ein- / Ausschalter	1	1	10,00	11,90
ohne Abb.	68030-01019	Abgas Temp. Sensor	1	3	14,20	16,90
ohne Abb.	68030-01020	Kondensator Schneckenmotor	1	3	11,00	13,09
ohne Abb.	68030-01021	Schlauch Druckmessdose	1	2	5,46	6,50
ohne Abb.	68030-01022	Dichtung Türe	1	5	30,67	36,50
ohne Abb.	68030-01023	Clip Vermiculit-Einsatz	6	3	10,08	12,00
ohne Abb.	68030-01024	Vermiculit Einsatz rechts / links	2	5	18,40	21,90
ohne Abb.	68030-01025	Dichtungssatz Ofen	1	1	Artikel nicht mehr lieferbar.	
ohne Abb.	68032-01026	Hauptplatine	1	5	73,03	86,91
ohne Abb.	68030-01027	Glassicherung F 3A 250 V	2	1	5,45	6,49
ohne Abb.	68030-01030	Dichtung Frontscheibe	1	1	Artikel nicht mehr lieferbar.	
ohne Abb.	68030-01032	Sicherheitsthermostat	1	3	14,70	17,49
ohne Abb.	68030-01036	Vermiculit Einsatz hinten unten	1	5	23,01	27,38
ohne Abb.	68030-01037	Vermiculit Einsatz hinten oben	1	4	19,24	22,90
ohne Abb.	68030-02001	Glühkerze	1	3	36,05	42,90
ohne Abb.	68030-02002	Verschlusseinheit	1	1	5,80	6,90
ohne Abb.	68030-02003	Halteschale Glühkerze	1	2	4,62	5,50
ohne Abb.	68032-01034	Platine zu Bedienpanel	1	3	63,78	75,90
ohne Abb.	68032-01038	Fernbedienung	1	1	18,39	21,88
ohne Abb.	68032-01039	Raumthermostat	1	3	15,62	18,59
ohne Abb.	68032-01040	Kabel Bedienelement	1	3	12,85	15,29
ohne Abb.	68032-01042	Obere Abdeckung ohne Display	1	5	Artikel nicht mehr lieferbar.	
ohne Abb.	68085-01034	Netzkabel	1	1	Artikel nicht mehr lieferbar.	
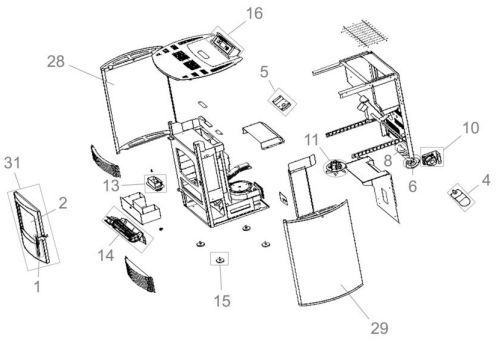
Zeichnung zu: 68032 / FSL68032-01