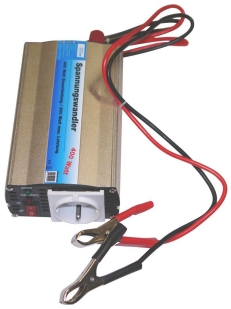

SPANNUNGSWANDLER 400 / 800 WATT

EAN: *4015671690067*

Gilt für folgende Seriennummern (die 5 ersten Ziffern):
folgt

Beschreibung:

Ersatzteilliste zu: 69006 / FSL69006-01

VMg = verbaute Menge
RG = Rabattgruppe

Bild	Ersatzteilnr.	Bezeichnung	VMg	RG	Preis € excl. MwSt	UVP € incl. MwSt
1	69006-01001	Klemme / Kabel Rot	1	1	Artikel nicht mehr lieferbar.	
2	69006-01002	Klemme / Kabel Schwarz	1	1	Artikel nicht mehr lieferbar.	
3	69006-01003	Schraubkappe Rot	1	1	Artikel nicht mehr lieferbar.	
4	69006-01004	Schraubkappe Schwarz	1	1	Artikel nicht mehr lieferbar.	
5	69006-01005	Lüfter	1	1	Artikel nicht mehr lieferbar.	
6	69006-01006	Steckdose	1	1	7,30	8,69
7	69006-01007	Schalter	1	1	6,38	7,59
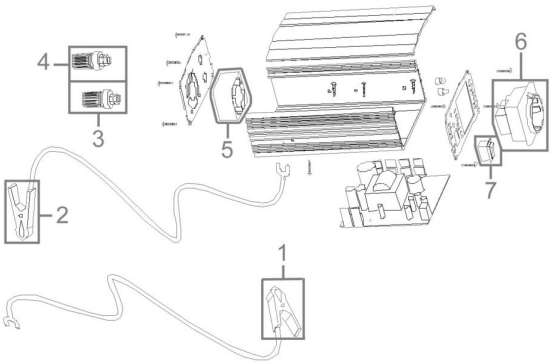
Zeichnung zu: 69006 / FSL69006-01