bis 50l Kessel - Artikel: 71090, Serie: FSL71090-01

# KOMPRESSORSET 215/8/24 12TLG

***EAN:***

***Gilt für folgende Seriennummern (die 5 ersten Ziffern):***
05106 05110 05117 05118 05136 05145 05149 05155 05156 05157 05163 37627 37628 37629 37630 37631 37632 37633 37634 37635 37636 37637 37638 37639 37640 37641 37642 37643 37644 37645 37646 37650 37651 37652 37667 38955 39507 39508 39686 39687 39710 40099 40370 40371 41990 42071 42124 42829 42846 42874 42875

***Beschreibung:***

## Ersatzteilliste zu: 71090 / FSL71090-01

VMg = verbaute Menge
RG = Rabattgruppe

| Bild | Ersatzteilnr. | Bezeichnung | VMg | RG | Preis € excl. MwSt | UVP € incl. MwSt |
|---|---|---|---|---|---|---|
| 1 | 50075-01001 | Zylinderkopf | 1 | 1 | 9,07 | 10,79 |
| 2 | 50015-05001 | Luftfilter | 1 | 1 | 12,85 | 15,29 |
| 3 | 50075-01003 | Zylinderkopfdichtung | 1 | 1 | 5,45 | 6,49 |
| 4 | 50111-01003 | 90° Winkel | 1 | 1 | 2,96 | 3,52 |
| 5 | 50075-01005 | Ventilplatte | 1 | 1 | 12,85 | 15,29 |
| 6 | 50075-01006 | Ventilplättchen | 1 | 1 | 1,76 | 2,09 |
| 7 | 50075-01007 | Obere Zylinderdichtung | 1 | 1 | 5,07 | 6,03 |
| 8 | 50075-01008 | Arretierungsbolzen | 1 | 1 | 0,92 | 1,09 |
| 9 | 50075-01009 | Zylinder | 1 | 1 | 18,30 | 21,78 |
| 10 | 50075-01010 | Untere Zylinderdichtung | 1 | 1 | 4,53 | 5,39 |
| 11 | 50075-01011 | Kolbenringe | 1 | 1 | 4,53 | 5,39 |
| 12 | 50075-01012 | Kolben komplett | 1 | 1 | 9,07 | 10,79 |
| 13 | 50075-01013 | Pleuel | 1 | 1 | Artikel nicht mehr lieferbar. | |
| 14 | 50075-01014 | Ausgleichsgewicht | 1 | 1 | 9,15 | 10,89 |
| 15 | 50075-01015 | Ölstopfen | 1 | 1 | Artikel nicht mehr lieferbar. | |
| 16 | 50075-01016 | Deckel Kurbelgehäuse | 1 | 1 | 4,53 | 5,39 |
| 17 | 50075-01017 | Ölschauglas | 1 | 1 | 3,61 | 4,30 |
| 18 | 50075-01018 | Dichtung Kurbelgehäuse | 1 | 1 | 2,68 | 3,19 |
| 19 | 50075-01019 | Schraube Ausgleichsgewicht | 1 | 1 | 1,11 | 1,32 |
| 20 | 50075-01020 | Dichtung Stator links | 1 | 3 | 2,68 | 3,19 |
| 21 | 99999-6003G | Kugellager 6003 geschlossen | 1 | 1 | 9,15 | 10,89 |
| 22 | 50075-01022 | Kondensator | 1 | 1 | 8,23 | 9,79 |
| 23 | 50075-01023 | Rotor | 1 | 3 | 30,41 | 36,19 |
| 24 | 50075-01024 | Untere Abdeckung | 1 | 1 | 3,42 | 4,07 |
| 25 | 50075-01025 | Obere Abdeckung | 1 | 1 | 8,04 | 9,57 |
| 26 | 50075-01026 | Sicherungsclip | 1 | 1 | 0,90 | 1,07 |
| 27 | 50075-01027 | Lüfterrad | 1 | 1 | 3,88 | 4,62 |
| 28 | 50075-01028 | Wicklungsschild | 1 | 1 | 11,92 | 14,18 |
| 29 | 50075-01029 | Dichtung Stator rechts | 1 | 3 | Artikel nicht mehr lieferbar. | |
| 30 | 50075-01030 | Lager Stator rechts | 1 | 1 | 3,61 | 4,30 |
| 31 | 190192 | Druckschalter 230 V / 4 | 1 | 3 | 30,24 | 35,99 |
| 32 | 50075-01032 | Stator | 1 | 1 | 50,74 | 60,38 |
| 33 | 50075-01033 | Entlastungsleitung | 1 | 1 | Artikel nicht mehr lieferbar. | |
| 34 | 50075-01034 | Rückschlagventil | 1 | 1 | 8,23 | 9,79 |
| 35 | 50075-01035 | Druckleitung | 1 | 1 | 9,07 | 10,79 |
| 36 | 99999-00002 | Ablassventil 3 / 8 | 1 | 1 | 4,16 | 4,95 |
| 37 | 50075-01037 | Gummifuß | 1 | 1 | 2,68 | 3,19 |
| 38 | 50075-01038 | Achse komplett | 1 | 1 | 4,53 | 5,39 |
| 39 | 50075-01039 | Rad | 2 | 1 | Artikel nicht mehr lieferbar. | |
| ohne Abb. | 50075-01040 | Gummigriff | 1 | 1 | auf Anfrage | auf Anfrage |
| ohne Abb. | 50075-01041 | Manometer 1 / 4 | 1 | 1 | 8,82 | 10,50 |
| ohne Abb. | 50075-01042 | Manometer 1 / 8 | 1 | 1 | 8,08 | 9,62 |
| ohne Abb. | 50046-01025 | Druckminderer | 1 | 1 | 9,24 | 11,00 |
| ohne Abb. | 50046-01024 | Sicherheitsventil 1 / 4 Zoll - 8 bar | 1 | 3 | 11,92 | 14,18 |
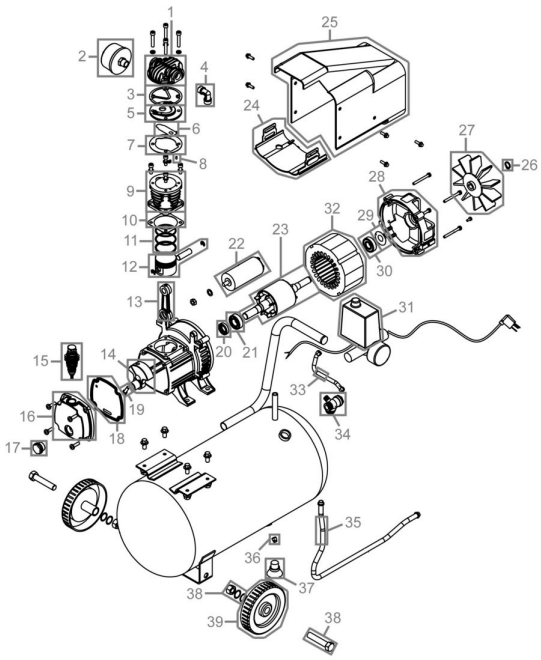
## Zeichnung zu: 71090 / FSL71090-01