bis 50l Kessel - Artikel: 71090, Serie: FSL71090-02

KOMPRESSORSET 215/8/24 12TLG

EAN:

Gilt für folgende Seriennummern (die 5 ersten Ziffern):
47300 47301 47302 47303 47304 47305 47306 47307 49043 49136

Beschreibung:

Ersatzteilliste zu: 71090 / FSL71090-02

VMg = verbaute Menge
RG = Rabattgruppe

Bild	Ersatzteilnr.	Bezeichnung	VMg	RG	Preis € excl. MwSt	UVP € incl. MwSt
1	50010-02015	Luftfilter	1	3	9,15	10,89
2	50075-02002	Zylinderkopfdeckel	1	1	10,08	12,00
3	50075-02003	Winkelstück 90°	1	1	3,61	4,30
4	50054-06004	Zylinderkopfdichtung	1	1	6,55	7,79
5	50075-02005	Ventilplatte	2	1	11,92	14,18
6	50075-02006	Ventilplattendichtung	2	1	Artikel nicht mehr lieferbar.	
7	50075-02007	Ventilplättchen komplett	1	1	Artikel nicht mehr lieferbar.	
9	50131-01004	Ventilplattendichtung	1	1	4,53	5,39
10	50075-02010	Zylinder	1	1	18,30	21,78
11	50054-06010	Untere Dichtung	1	1	5,45	6,49
12	50054-04016	Ölstopfen	1	1	2,96	3,52
13	50075-02013	Kurbelgehäusedeckel	1	2	10,92	12,99
14	50075-02014	Kurbelgehäusedichtung	1	1	Artikel nicht mehr lieferbar.	
15	50075-02015	Ausgleichsgewicht	1	1	7,30	8,69
16	50075-02016	Ölschauglas	1	1	3,61	4,30
17	50075-02017	Druckleitung	1	1	8,23	9,79
18	50005-01057	Entl. Leitung (1x = 30cm)	1	1	2,75	3,27
		WICHTIGER HINWEIS zu: 50005-01057 ohne Schneidring (99999-00064) + Überwurfmutter (99999-00065)				
19	50111-01022	Ablassschraube 3 / 8 Zoll	2	1	4,16	4,95
20	50075-02020	Rad	2	2	Artikel nicht mehr lieferbar.	
21	50075-02021	Achse komplett	2	1	5,08	6,05
22	50075-02022	Gummifuss	1	1	2,31	2,75
23	314470	Entlastungsventil	1	2	7,48	8,90
24	50046-01024	Sicherheitsventil 1 / 4 Zoll - 8 bar	1	3	11,92	14,18
25	190192	Druckschalter 230 V / 4	1	3	30,24	35,99
26	315031	Manometer (Kessel)	1	5	13,77	16,39
27	101258	Druckmanometer 12bar / 1 / 8	1	2	9,07	10,79
29	50046-01025	Druckminderer	1	1	9,24	11,00
30	50105-01021	Wellendichtring 20x40x7	1	1	2,68	3,19
31	50075-02031	Wicklung	1	5	Artikel nicht mehr lieferbar.	
32	50075-02032	Wicklungsschild	1	1	11,92	14,18
33	50075-02033	Lüfterrad	1	1	6,38	7,59
34	50075-02034	Abdeckung	1	1	11,92	14,18
35	50075-02035	Kondensator	1	1	8,23	9,79
36	50075-02036	Kolbenringe	1	1	6,38	7,59
37	50075-02037	Kolben komplett	1	1	auf Anfrage	auf Anfrage
38	50075-02038	Pleuel	1	1	4,53	5,39
39	50075-02039	Handgriff	1	1	2,03	2,42
40	50075-02040	Rückschlagventil	1	1	8,23	9,79
ohne Abb.	50108-01018	Schraube Ausgleichsgewicht	1	1	3,24	3,86
ohne Abb.	99999-00064	Schneidring 6mm	1	1	1,11	1,32
ohne Abb.	99999-00065	Überwurfmutter 6mm	1	3	2,03	2,42
ohne Abb.	84091	Druckluft-Set 3-tlg. Metall	1	2	25,17	29,95
ohne Abb.	84098	Druckluft Adapter-Set 8-tlg.	0	1	7,14	8,50
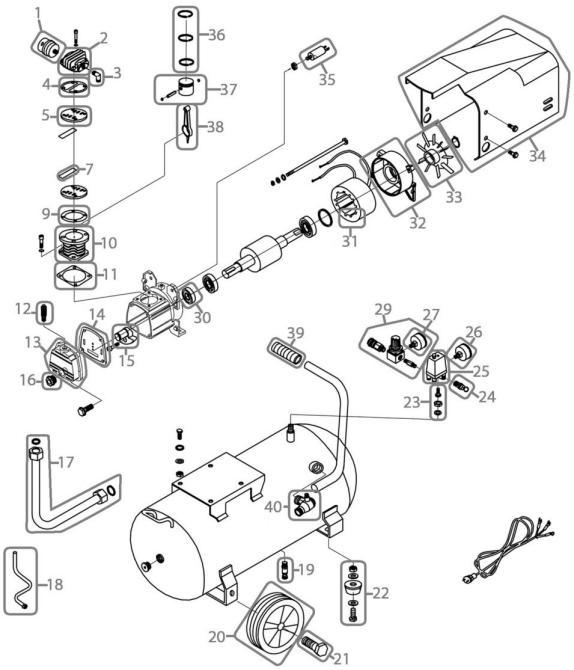
Zeichnung zu: 71090 / FSL71090-02