bis 50l Kessel - Artikel: 71160, Serie: FSL71160-01

KOMPRESSORSET 300/09/50 12-TLG

EAN: *4015671205650*

Gilt für folgende Seriennummern (die 5 ersten Ziffern):
49109 49110 49111 49112 49113 49114 49115 49116 49117 49136 49578 49579 50602 50603 50847 52580 53714 55698

Beschreibung:
Kolbenkompressor mit Ölschmierung und Direktantrieb. Ausstattung: Vollkunststoffräder mit Gummilauffläche, Druckminderer, 2 Manometer, 2 DL-Anschlüsse, Motorthermoschutz, Überlastschutz, Kondenswasserablassventil, Sicherheitsventil, Luftfilter und Druckschalter.

Ersatzteilliste zu: 71160 / FSL71160-01

VMg = verbaute Menge
RG = Rabattgruppe

Bild	Ersatzteilnr.	Bezeichnung	VMg	RG	Preis € excl. MwSt	UVP € incl. MwSt
1	50052-01001	Kolbenringe	1	2	7,48	8,90
2	50052-01002	Kolben komplett	1	1	16,55	19,69
3	50052-01003	Pleuel	1	1	6,38	7,59
4	50066-03014	Ölstopfen	1	1	2,96	3,52
5	50010-02005	Ölschauglas	1	1	2,68	3,19
6	50010-02006	Kurbelgehäusedeckel	1	1	7,30	8,69
7	50010-02007	Kurbelgehäusedichtung	1	1	4,53	5,39
8	50052-01008	Kurbelwelle	1	1	11,92	14,18
9	50010-02009	Zylinderfußdichtung	1	1	5,45	6,49
10	50052-01010	Zylinder	1	1	13,77	16,39
11	50131-01004	Ventilplattendichtung	1	1	4,53	5,39
12	50010-02012	Ventilplatte komplett	1	1	15,26	18,16
13	50010-02013	Zylinderkopf	1	1	11,76	13,99
14	50010-02014	Winkelstück	1	1	2,96	3,52
15	50010-02015	Luftfilter	1	3	9,15	10,89
16	50054-07026	Überlastschalter 8A	1	1	7,30	8,69
17	99999-10006	Kondensator 30µf mit Kabel	1	3	15,96	18,99
18	50010-02018	Lüfterrad	1	2	7,48	8,90
19	50010-02019	Gehäuse PVC	1	1	11,92	14,18
20	50052-01020	Druckleitung Rsv-Zyl	1	1	11,92	14,18
21	50010-02021	Griff	1	1	7,86	9,35
22	50054-06037	Gussbrücke komplett	1	3	17,47	20,79
23	190191	Druckschalter 230 V / 1	1	3	28,56	33,99
24	101258	Druckmanometer 12bar / 1 / 8	2	2	9,07	10,79
25	99999-00008	Sicherheitsventil 1 / 4 Zoll 11 Bar	1	3	16,55	19,69
26	50010-02026	Rückschlagventil	1	1	11,00	13,09
27	50052-01027	Entlastungsleitung	1	1	Artikel nicht mehr lieferbar.	
28	50010-02028	Gummifuß komplett	1	3	4,19	4,99
29	99999-00001	Ablassventil 1 / 4 Zoll	1	1	3,70	4,40
30	50052-01030	Rad komplett	2	2	11,92	14,18
31	41014	Schlauchkupplung 1 / 4 AG	1	2	6,68	7,95
ohne Abb.	50010-02032	Zylinderkopfdichtung	1	3	6,55	7,79
ohne Abb.	84091	Druckluft-Set 3-tlg. Metall	1	2	25,17	29,95
ohne Abb.	84098	Druckluft Adapter-Set 8-tlg.	1	1	7,14	8,50
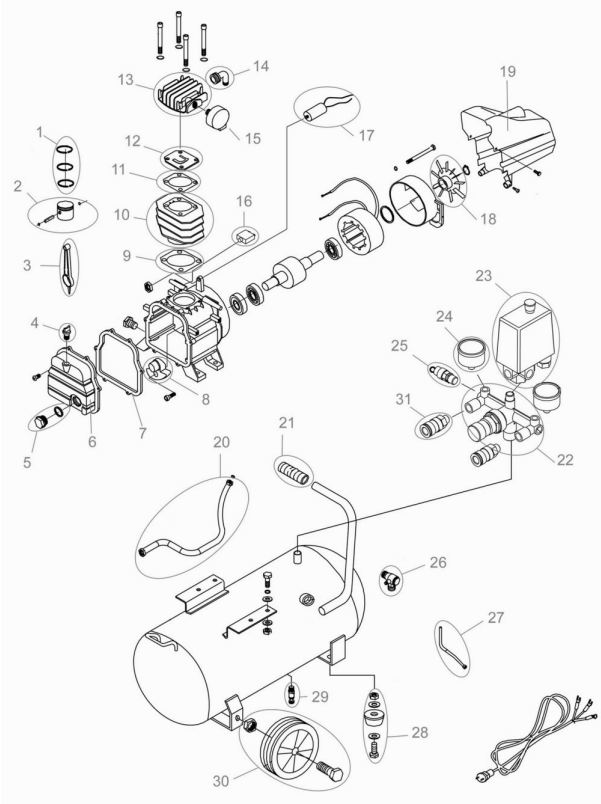
Zeichnung zu: 71160 / FSL71160-01