bis 50l Kessel - Artikel: 71167, Serie: FSL71167-01

Kompressor 260/10/24 ST

EAN: *4015671752710*

Gilt für folgende Seriennummern (die 5 ersten Ziffern):
65398 66925 66926

Beschreibung:
Ausstattung: •Ölgeschmierter 1-Zylinder Kolbenkompressor•Direktantrieb•Transportgriff•Druckschalter•2 Manometer (Kesseldruck und Arbeitsdruck)•2 Druckluftkupplungen•Druckminderer (Arbeitsdruck)•Entlastungsventil•Sicherheitsventil•Rückschlagventil•Kondensat-Ablasshahn•Luftfilter•Gummipuffer für sicheren Stand•Räder aus Kunststoff•DL-Schlauchaufwickler am Kessel•Inkl. 7,5 m Druckluftschlauch, Außen ø 11 mm

Ersatzteilliste zu: 71167 / FSL71167-01

VMg = verbaute Menge
RG = Rabattgruppe

Bild	Ersatzteilnr.	Bezeichnung	VMg	RG	Preis € excl. MwSt	UVP € incl. MwSt
101	75505-02016	Kondensator 35µf	1	3	12,85	15,29
102	50054-09025	Deckeldichtung	1	1	7,30	8,69
103	50054-09024	Deckel Kurbelwellengehäuse	1	1	18,39	21,88
104	71167-01104	Ölablassschraube	1	1	2,03	2,42
105	50054-09023	Ölmessstab	1	1	8,23	9,79
106	50054-09019	Zylinderfussdichtung	1	1	6,92	8,23
107	50054-09018	Zylinder	1	3	25,80	30,70
108	50015-05001	Luftfilter	1	1	12,85	15,29
109	50054-09012	Abdeckung PVC	1	3	16,55	19,69
110	50054-09013	Zylinderkopf	1	1	21,17	25,19
111	50054-09015	Zylinderkopfdichtung	1	1	7,30	8,69
112	50054-09016	Ventilplattensatz	1	1	16,80	19,99
113	50054-09017	Zylinderdichtung unten	1	1	5,08	6,05
114	50054-09028	Lüfterrad	1	2	7,30	8,69
115	50054-09029	Wicklungsschild	1	1	21,72	25,85
116	50015-05011	Kolben inkl. Kolbenringe	1	1	26,34	31,34
117	71167-01117	Stator	1	5	63,78	75,90
118	50113-01118	Clip Lüfterrad	1	1	0,69	0,82
120	50054-09022	Pleuel	1	2	8,23	9,79
ohne Abb.	50015-04015	Ventilplattendichtung	1	1	7,30	8,69
ohne Abb.	50054-09032	Ventilplättchen (2 Stück)	1	1	3,24	3,86
ohne Abb.	50054-09030	Aggregat komplett	1	5	137,73	163,90
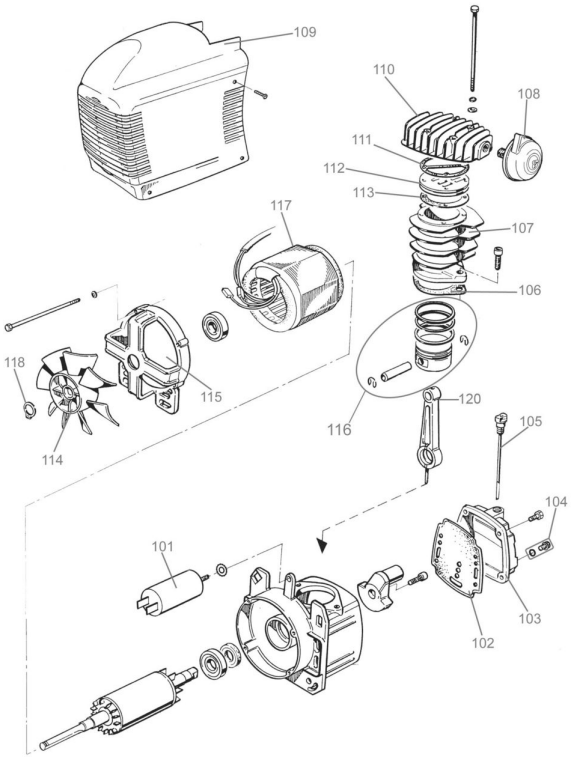
Zeichnung zu: 71167 / FSL71167-01