KOMPRESSOR-SET 210/08/24 BC 12TLG

EAN: *4015671211149*

Gilt für folgende Seriennummern (die 5 ersten Ziffern):
50851 50852 52585 53075 55422 56440 58461 60971

Beschreibung:
Ölfreier Kolbenkompressor mit Riemenantrieb. Ausstattung: Stabile Vollkunststoffräder, Druckminderer, 2 Manometer, 1 DL-Anschluss, Motorthermoschutz, Kondenswasserablassventil, DL-Sicherheitsventil, Luftfilter, sicherheitsgeprüfter DL-Kessel, Druckschalter. Optimales Anlaufverhalten auch bei kühlen Temperaturen.

Ersatzteilliste zu: 71180 / FSL71180-01

VMg = verbaute Menge
RG = Rabattgruppe

Bild	Ersatzteilnr.	Bezeichnung	VMg	RG	Preis € excl. MwSt	UVP € incl. MwSt
ohne Abb.	02814	Ausblaspistole	1	2	5,84	6,95
ohne Abb.	02819	Reifenfüller	1	2	13,40	15,95
14	50077-01015	Zylinderkopfdeckel	1	1	16,55	19,69
15	50077-01012	Zylinderkopfdichtung	1	1	6,01	7,15
16	50077-01014	Ventilplattensatz	1	1	14,20	16,90
17	50077-01013	Zylinderdichtung	2	1	6,01	7,15
18	71180-01003	Luftfilter	1	1	5,08	6,05
19	50077-01022	Kolbenring	1	3	6,46	7,69
20	50077-01018	Kolben / Pleuel komplett	1	5	17,64	20,99
21	50077-01021	Zylinderbuchse	1	1	6,01	7,15
22	50077-01008	Lüfterrad	1	1	6,38	7,59
23	50077-01016	Riemenscheibe Aggregat	1	1	Artikel nicht mehr lieferbar.	
24	50077-01020	Riemen Pj307	1	5	15,62	18,59
ohne Abb.	50077-01017	Riemenscheibe Motor	1	1	Artikel nicht mehr lieferbar.	
ohne Abb.	50077-01023	Kohlensatz 2er Set	1	2	6,38	7,59
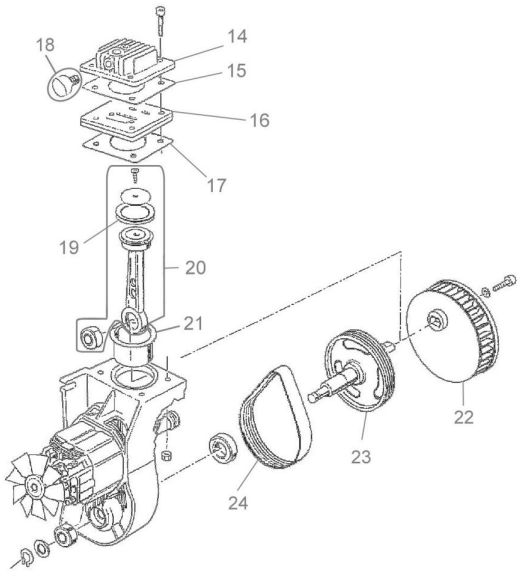
Zeichnung zu: 71180 / FSL71180-01