Tischkreissägen - Artikel: 75200, Serie: FSL75200-01

TISCHKREISSÄGE GTKS 2200 PRO 230V

EAN: *4015671220301*

Gilt für folgende Seriennummern (die 5 ersten Ziffern):
50854 52121 59477

Beschreibung:
•Fahrwerk mit Handgriff•Tischverbreiterung /-verlängerung (abnehmbar)•Schnitthöhenverstellung über Handrad•Gehrungsanschlag einstellbar 0-55°•Gehrungs- & Längsanschlagschiene mit Milimeterskala•Integrierte Absaugeinrichtung mit Staubfangsack•Schiebestock•1 HM-Sägeblatt

Ersatzteilliste zu: 75200 / FSL75200-01

VMg = verbaute Menge
RG = Rabattgruppe

Bild	Ersatzteilnr.	Bezeichnung	VMg	RG	Preis € excl. MwSt	UVP € incl. MwSt
1	75200-01001	Griff komplett	2	1	9,39	11,17
2	75200-01002	Tischbein	4	1	9,15	10,89
3	75200-01003	Gummifuß	4	1	2,31	2,75
4	75200-01004	Schiebestock	1	1	3,88	4,62
5	75200-01005	Handrad Schnitthöhenverstellung	1	1	9,99	11,89
6	75200-01006	Schnitthöhenverstellung	1	2	11,92	14,18
7	75200-01007	Adapterplatte	1	1	3,24	3,86
8	75200-01008	Neigungssegment links	1	1	auf Anfrage	auf Anfrage
9	75200-01009	Längsstrebe	2	1	auf Anfrage	auf Anfrage
10	75200-01010	Motor komplett	1	5	183,95	218,90
11	75200-01011	Spaltkeil	1	2	11,92	14,18
12	75200-01012	Innenflansch	1	3	8,23	9,79
13	75200-01013	Aussenflansch	1	1	auf Anfrage	auf Anfrage
14	75200-01014	Blattschraube	1	1	2,68	3,19
15	75200-01015	Tischskala	1	1	3,61	4,30
16	55150-02038	Tischeinlage	1	1	10,50	12,50
17	75200-01017	Blattschutz komplett	1	3	14,20	16,90
18	75200-01018	Verlängerungs-Verbreiterungstis	1	5	32,26	38,39
19	75200-01019	Tischstrebe Lang	2	1	6,01	7,15
20	75200-01020	Querstrebe	2	1	auf Anfrage	auf Anfrage
21	75200-01021	Sägeblattschutz unten	1	1	13,77	16,39
22	75200-01022	Halterung	1	1	6,38	7,59
23	75200-01023	Neigungssegment rechts	1	1	auf Anfrage	auf Anfrage
24	75200-01024	Keilriemen A	1	1	9,07	10,79
25	75200-01025	Staubfangsack	1	5	18,39	21,88
26	75200-01026	Schiebegriff	1	1	Artikel nicht mehr lieferbar.	
27	75200-01027	Schiebeschlitten mitGehr. Anschl. S	1	5	38,73	46,09
28	75200-01028	Schalter	1	2	32,76	38,98
29	75200-01029	Parallelanschlag	1	3	16,55	19,69
30	75200-01030	Lüfterrad	1	3	Artikel nicht mehr lieferbar.	
31	75200-01031	Keilriemen B	1	1	7,20	8,57
32	75200-01032	Riemenabdeckung	1	1	11,92	14,18
33	75200-01033	Absaugschlauch	1	1	10,35	12,32
34	75200-01034	Absaugschlauch unten	1	3	11,92	14,18
35	75200-01035	Tischstrebe kurz	2	1	3,88	4,62
36	75200-01036	Keil Flansch	1	1	auf Anfrage	auf Anfrage
37	75200-01037	Führungsschiene	1	3	18,39	21,88
38	75200-01039	Halterung-Führungsschiene	2	2	6,38	7,59
ohne Abb.	75200-01038	Radsatz komplett	1	2	21,17	25,19
ohne Abb.	75200-01099	Zubehör	1	3	8,23	9,79
ohne Abb.	55185	Holzsägeblatt HM 315x30x48Z	1	1	25,17	29,95
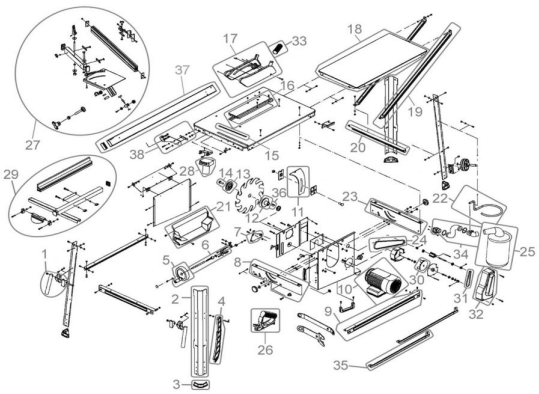
Zeichnung zu: 75200 / FSL75200-01