Güde GmbH & Co. KG • Birkichstraße 6 • D-74549 Wolpertshausen
Telefon: 0 79 04/700-0 • Telefax: 0 79 04/700-250 • info@guede.com
Service-Center: support@ts.guede.com • www.guede.com

TISCHKREISSÄGE GTKS 1800 PRO

EAN: *4015671220318*

Gilt für folgende Seriennummern (die 5 ersten Ziffern):
50805 50857

Beschreibung:
•Klappbares Untergestell mit Fahrwerk•Ausziehbarer Fahrbügel•Tisch ausziehbar•Schnitthöhenverstellung über Handrad•Gehrungsanschlag•Integrierte Absaugeinrichtung mit Staubfangsack•Schiebestock•1 HM-Sägeblatt

Ersatzteilliste zu: 75205 / FSL75205-01

VMg = verbaute Menge
RG = Rabattgruppe

Bild	Ersatzteilnr.	Bezeichnung	VMg	RG	Preis € excl. MwSt	UVP € incl. MwSt
1	75205-01001	Gehrungsanschlag	1	3	16,55	19,69
2	75205-01002	Blattschutz komplett	1	2	11,92	14,18
3	75205-01003	Tischskala	1	1	2,68	3,19
4	75205-01004	Radsatz komplett	1	3	17,47	20,79
5	75205-01005	Schalter	1	2	17,47	20,79
6	75205-01006	Skala	1	3	11,00	13,09
7	75205-01007	Neigungsgestänge	1	1	11,92	14,18
8	75205-01008	Stellrad Schnitthöhenverstellung	1	1	4,53	5,39
9	75205-01009	Schnitthöhenverstellung	1	1	3,78	4,50
10	75205-01010	Schiebestock	1	1	3,24	3,86
11	75205-01011	Keilriemenabdeckung	1	1	3,24	3,86
12	75205-01012	Keilriemen	1	1	7,30	8,69
13	75205-01013	Motor komplett	1	5	137,73	163,90
14	75205-01014	Spaltkeil	1	3	10,84	12,90
15	75205-01015	Innenflansch	1	2	8,23	9,79
16	75205-01016	Aussenflansch	1	1	3,61	4,30
17	75205-01017	Blattmutter	1	1	1,11	1,32
18	75205-01018	Querstrebe	1	3	15,62	18,59
19	75205-01019	Adapter	1	1	1,76	2,09
20	75205-01020	Absaugschlauch I	1	1	8,23	9,79
21	75205-01021	Absaugstutzen	1	1	2,03	2,42
22	75205-01022	Schaufelrad	1	1	5,08	6,05
23	75205-01023	Klemmschraube	1	1	2,68	3,19
24	75205-01024	Werkzeugset	1	1	5,08	6,05
25	75205-01025	Untergestell komplett	1	5	41,50	49,39
26	75205-01026	Tisch	1	3	41,50	49,39
27	75205-01027	Arretierung Stellrad	1	1	3,24	3,86
28	75205-01028	Staubfangsack	1	5	21,17	25,19
29	75205-01029	Arretierung	1	3	6,38	7,59
30	75205-01030	Tischstrebe	1	3	18,39	21,88
31	75205-01031	Parallelanschlag	1	5	21,17	25,19
32	75205-01032	Handgriff komplett	1	3	18,39	21,88
33	75205-01033	Getriebe komplett	1	3	21,17	25,19
34	75205-01034	Motorriemenscheibe	1	1	6,38	7,59
35	75205-01035	Absaugschlauch Iii	1	1	6,38	7,59
36	75205-01036	PVC-Fuss 4er Set	1	3	13,77	16,39
37	75205-01037	Tischeinlage	1	1	9,15	10,89
38	75205-01038	Absaugschlauch Ii	1	1	7,30	8,69
39	55163	Holzsägeblatt HM 254x30x24Z	1	1	15,08	17,95
ohne Abb.	75205-01040	Befestigung Spaltkeil	1	2	Artikel nicht mehr lieferbar.	
ohne Abb.	75205-01039	Kohlen 2er Set	1	1	4,66	5,55
ohne Abb.	75205-01099	Zubehör	1	1	7,30	8,69
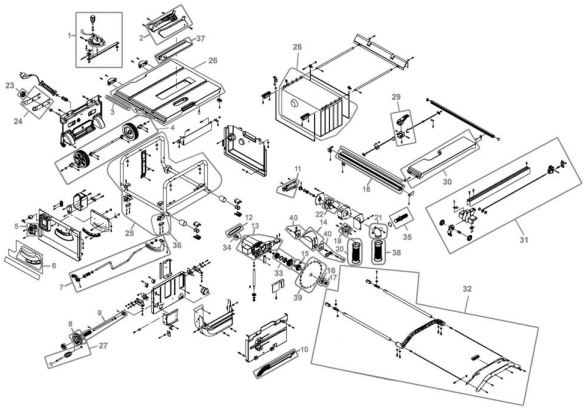
Zeichnung zu: 75205 / FSL75205-01