# Baukreissäge PBK 500

***EAN:*** *4015671220745*

***Gilt für folgende Seriennummern (die 5 ersten Ziffern):***
54442 56524 57562 57960 60370 62153 62958 63406 66197 67868 68528 70884 72870 74747 75994 78580 79094 79993 80945 83494 84580

***Beschreibung:***
•verstellbare Arbeitshöhe•Schnitthöhe 175mm•Transportfähig mit Kranösen oder Handhubwagen•Füße einzeln höhenverstellbar•Anschluss für Absauganlage•Längsanschlag•Maßskala•Schiebestock•Abklappbaren Schiebeschlitten mit Gehrungswinkel•1 HM-Sägeblatt Optionales Zubehör: •#01818 Brennholzsägeblatt HM 500x30x40Z

## Ersatzteilliste zu: 75771 / FSL75771-01

VMg = verbaute Menge
RG = Rabattgruppe

| Bild | Ersatzteilnr. | Bezeichnung | VMg | RG | Preis € excl. MwSt | UVP € incl. MwSt |
|---|---|---|---|---|---|---|
| 1 | 75771-01001 | Rahmen vvl. | 1 | 5 | 45,29 | 53,90 |
| 2 | 75771-01002 | Abdeckung vvl. | 1 | 3 | 20,24 | 24,09 |
| 3 | 75771-01003 | Halterung Rund | 2 | 1 | 4,53 | 5,39 |
| 4 | 75771-01004 | Arretierung | 2 | 1 | 3,24 | 3,86 |
| 5 | 01818 | Brennholzsägeblatt HM 500x30x40Z | 1 | 2 | 54,58 | 64,95 |
| 6 | 75771-01006 | Satz Flansche | 1 | 5 | 18,48 | 21,99 |
| 7 | 75771-01007 | Halterung Tischverl. unten | 1 | 3 | 4,53 | 5,39 |
| 8 | 75771-01008 | Hülse Motorwelle | 1 | 1 | 2,34 | 2,78 |
| 9 | 75771-01009 | Absauganschluss | 1 | 1 | 11,92 | 14,18 |
| 10 | 75771-01010 | Verbindungsstück Ug | 4 | 1 | 7,30 | 8,69 |
| 11 | 75771-01011 | Stahlfuß | 4 | 3 | 9,15 | 10,89 |
| 12 | 75771-01012 | Querstrebe vorne | 1 | 1 | 11,92 | 14,18 |
| 13 | 75771-01013 | Halterung | 1 | 1 | 8,23 | 9,79 |
| 14 | 75771-01014 | Motor | 1 | 3 | 230,17 | 273,90 |
| 15 | 75771-01015 | Führungsschiene Gehrungsanschlag | 1 | 3 | 13,77 | 16,39 |
| 16 | 75771-01016 | Gehrungsanschlag komplett | 1 | 2 | 18,39 | 21,88 |
| 17 | 75771-01017 | Sägeblattarretierung | 1 | 1 | 5,08 | 6,05 |
| 18 | 75771-01018 | Tischeinlage | 1 | 3 | 20,24 | 24,09 |
| 19 | 75771-01019 | Querstrebe hinten | 1 | 1 | 11,92 | 14,18 |
| 20 | 75771-01020 | Werkzeugsatz inkl. Halter | 1 | 3 | 11,92 | 14,18 |
| 21 | 75771-01021 | Anschlag komplett | 1 | 3 | 26,88 | 31,99 |
| 22 | 75771-01022 | Abdeckung vvr. | 1 | 3 | 20,24 | 24,09 |
| 23 | 75771-01023 | Rahmen vvr. | 1 | 5 | 45,29 | 53,90 |
| 24 | 75771-01024 | Satz Federn Spanhaube | 1 | 1 | 6,38 | 7,59 |
| 25 | 75771-01025 | Spanhaube | 1 | 5 | 100,00 | 119,00 |
| 26 | 75771-01026 | Spaltkeil | 1 | 3 | 13,44 | 15,99 |
| 27 | 75771-01027 | Tischverlängerung | 1 | 3 | 27,65 | 32,90 |
| 28 | 75771-01028 | Halteblech Tischverlängerung | 2 | 1 | 4,53 | 5,39 |
| ohne Abb. | 75771-01029 | Schraubensatz Ug | 1 | 1 | 9,15 | 10,89 |
| ohne Abb. | 75771-01030 | Schalter 400 V | 1 | 2 | 58,74 | 69,90 |
| ohne Abb. | 75771-01031 | Blattmutter | 1 | 1 | 1,11 | 1,32 |
| ohne Abb. | 75771-01032 | Tischskala | 1 | 1 | 2,51 | 2,99 |
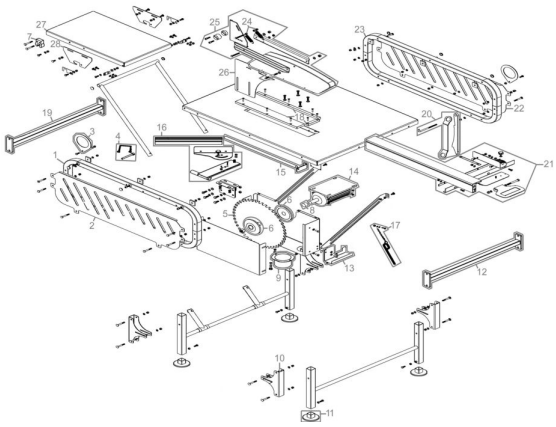
## Zeichnung zu: 75771 / FSL75771-01