Güde GmbH & Co. KG • Birkichstraße 6 • D-74549 Wolpertshausen
Telefon: 0 79 04/700-0 • Telefax: 0 79 04/700-250 • info@guede.com
Service-Center: support@ts.guede.com • www.guede.com

Schmutzwassertauchpumpe PRO 1100 A

EAN: *4015671758002*

Gilt für folgende Seriennummern (die 5 ersten Ziffern):
57695 60028 62199 62789 63498 64236 64485 67480 68748 70368 71829 72980 74836 75423 78280 79239 81194 82535 83496 83567 84669 85071

Beschreibung:
•Pumpengehäuse aus Edelstahl und Guss•variabel einstellbarer Schwimmerschalter•Thermoschutz•Laufrad aus Guss•Tragegriff•10 m Anschlusskabel•Gleitringdichtung•Edelstahlwelle•Kugellager in Ölbad•10 m Nylonseil
Einsatzgebiete: Für sehr anspruchsvolle Einsätze z.B. im Baubereich oder bei Überschwemmungen.
Schlauchanschlussstutzen: 2" AG, 50 mm Optionales Zubehör: #94546 C-Kupplung 2 AG

Ersatzteilliste zu: 75800 / FSL75800-02

VMg = verbaute Menge
RG = Rabattgruppe

Bild	Ersatzteilnr.	Bezeichnung	VMg	RG	Preis € excl. MwSt	UVP € incl. MwSt
1	75800-02001	Dichtungssatz	1	3	8,23	9,79
2	75800-01002	Griff	1	1	4,16	4,95
3	75800-01003	Kabelhalter	2	1	2,03	2,42
4	75800-01004	Dichtung Kabel	2	1	2,68	3,19
5	75800-01005	Schwimmerschalter	1	1	21,00	24,99
6	75800-02006	Kondensator	1	1	11,00	13,09
7	75800-02007	Wicklung	1	5	73,86	87,89
8	75800-02008	Rotor	1	5	46,13	54,89
9	99999-6201G	Kugellager 6201 geschlossen	1	1	10,92	12,99
10	99999-6203G	Kugellager 6203 geschlossen	1	1	9,15	10,89
11	75800-01011	Mechanische Dichtung	1	1	8,23	9,79
12	75800-02012	Laufrad	1	3	13,77	16,39
13	75800-02013	Grundkörper	1	5	45,37	53,99
14	75800-02014	Anschlussstück PVC	1	1	6,38	7,59
15	75800-02015	Pumpenfuss	1	1	14,70	17,49
16	75800-01016	Pumpenboden	1	1	16,55	19,69
17	75800-01017	Thermoschutz	1	1	4,53	5,39
18	75800-01018	Kabel mit Anschluss	1	5	33,61	40,00
19	75800-01019	Pumpendeckel	1	3	21,17	25,19
20	75800-01020	Wicklungsschild	1	3	11,00	13,09
ohne Abb.	94138-04018	Seil	1	2	8,23	9,79
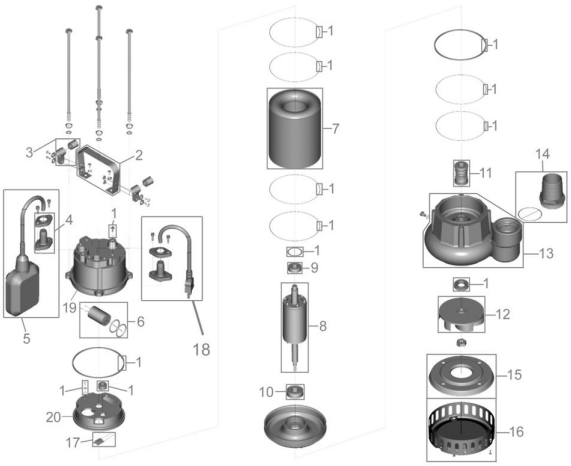
Zeichnung zu: 75800 / FSL75800-02