SCHMUTZWASSERTAUCHPUMPE PRO 2201S

EAN: *4015671211965*

Gilt für folgende Seriennummern (die 5 ersten Ziffern):
52304 57695

Beschreibung:
Profi Schmutzwassertauchpumpe Inklusive Schwimmerschalter, mit Schneidmesser für den harten Einsatz und Betrieb z.B. im Bauwesen, Landschaftsbau und bei Überschwemmungen. Das hohe Eigengewicht der Schmutzwassertauchpumpe PRO 2201 S sorgt für einen besonders sicheren Stand auf dem Untergrund der Arbeitsumgebung. Die Pumpe zeichnet sich durch das robuste Gusslaufrad und Guss/Edelstahlpumpenkörper besonders für eine Nutzung im Schmutzwasser Bereich aus. Die Wicklung sowie alle Kugellager der Pumpe befinden sich komplett in Öl sodass eine hohe Laufleistung im Betrieb sicher gestellt ist.

Ersatzteilliste zu: 75810 / FSL75810-01

VMg = verbaute Menge
RG = Rabattgruppe

Bild	Ersatzteilnr.	Bezeichnung	VMg	RG	Preis € excl. MwSt	UVP € incl. MwSt
1	75810-01001	Schwimmerschalter	1	1	21,17	25,19
2	75810-01002	Kalbelhalter	2	1	1,76	2,09
3	75810-01003	Griff	1	1	4,53	5,39
4	75810-01004	Kabel mit Anschluss	1	5	36,88	43,89
5	75810-01005	Dichtung Kabel	1	1	1,76	2,09
6	75810-01006	Kondensator	1	3	11,92	14,18
7	75810-01007	Dichtungssatz	1	3	12,85	15,29
8	75810-01008	Motorabdeckung	1	3	13,77	16,39
9	75810-01009	Thermoschutz	1	1	4,53	5,39
10	75810-01010	Rotor	1	5	39,66	47,20
11	75810-01011	Keil	1	1	2,03	2,42
12	99999-6302G	Kugellager 6302 geschlossen	1	1	7,55	8,98
13	75810-01013	Mechanische Dichtung	1	1	11,00	13,09
14	75810-01014	Pumpengehäuse	1	5	30,41	36,19
15	75810-01015	Laufrad	1	3	11,92	14,18
16	75810-01016	Messerscheibe	1	3	16,55	19,69
17	75810-01017	Messer	1	2	11,00	13,09
18	75810-01018	Befestigung Messer	1	1	2,03	2,42
19	75810-01019	Wicklung	1	5	137,73	163,90
20	99999-6304G	Kugellager 6304 geschlossen	1	3	11,00	13,09
ohne Abb.	75810-01021	Pumpenanschlussstutzen	1	2	6,01	7,15
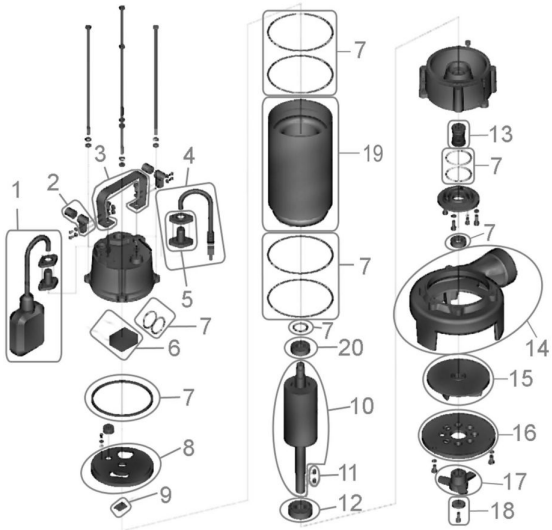
Zeichnung zu: 75810 / FSL75810-01