Bandsäge GBS 200

EAN:

Gilt für folgende Seriennummern (die 5 ersten Ziffern):
62530 63103 63158 64018 64177 64317 64790 65184 65560 66286 67285 67644 67992 73052 74269 74647 76429 77010 77011 84216

Beschreibung:
Die Güde Bandsäge GBS 200 ist präzise, vibrationsarm und perfekt geeignet für feine Holzarbeiten. •Metallgehäuse•Sägebandrollen aus Aluminium•Schwerer Standfuß mit Befestigungslöcher•Tisch aus Aluminium•45° schwenkbar•Nullspannungsschalter•Anschluss für Absauganlage Lieferumfang:•GBS 200•#83815 Holzsägeband 1425x6x0,65x6Z/"•Parallelanschlag•Gehrungsanschlag Optionales Zubehör:•#83816 Holzsägeband 1425x5x0,65x14Z/"•#83815 Holzsägeband 1425x6x0,65x6Z/"•#83814 Holzsägeband 1425x6x0,9x6Z/"•#83817 Holzsägeband 1425x10x0,65x6Z/"

Ersatzteilliste zu: 83810 / FSL83810-03

VMg = verbaute Menge
RG = Rabattgruppe

Bild	Ersatzteilnr.	Bezeichnung	VMg	RG	Preis € excl. MwSt	UVP € incl. MwSt
1	83810-02001	Parallelanschlag komplett	1	5	22,68	26,99
2	83810-02002	Tisch komplett	1	3	37,81	44,99
3	83810-02003	Tischeinlage	1	1	4,16	4,95
4	83810-02004	Tischhalterung	1	5	18,39	21,88
5	83810-02005	Obere Bandführung komplett	1	3	18,40	21,90
6	83810-02006	Höhenverstellung	1	1	3,61	4,30
7	83810-02007	Untere Bandführung komplett	1	3	15,88	18,90
8	83810-02008	Scheibenbelag	2	1	6,29	7,49
9	83810-02009	Unteres Rad komplett	1	5	23,45	27,91
10	83810-03010	Befestigungsschraube Tür	2	1	1,76	2,09
11	83810-03011	Tür unten	1	3	15,62	18,59
12	83810-03012	Tür oben	1	3	15,62	18,59
13	83810-02013	Oberes Rad komplett	1	5	23,45	27,91
14	83810-02014	Bürste	1	1	6,38	7,59
15	83810-02015	Schalter	1	2	10,04	11,95
16	83810-02016	Motor	1	5	60,08	71,50
19	83810-02019	Klemmschraube	1	1	2,68	3,19
20	83810-02020	Spannvorrichtung komplett	1	1	9,07	10,79
23	83810-02023	Schiene Bandführung	1	3	26,72	31,80
24	83810-03024	Gehäuse Mikroschalter	2	1	1,57	1,87
25	83810-03025	Halter Tür	2	1	1,76	2,09
26	83810-03026	Betätigungsplatte Mikroschalter	2	1	1,11	1,32
27	83810-03027	Mikroschalter	2	1	3,88	4,62
28	83810-02024	PVC-Abdeckung	1	1	2,68	3,19
ohne Abb.	83810-02017	Lüfterrad	1	1	7,30	8,69
ohne Abb.	83810-02018	Lüfterradabdeckung	1	1	8,23	9,79
ohne Abb.	83810-02021	Gehrungsanschlag	1	2	18,40	21,90
ohne Abb.	83810-02022	Klemmhebel Parallelanschlag	1	2	2,44	2,90
ohne Abb.	83815	Holzsägeband 1425x6x0,65x6Z / "	0	1	14,24	16,95
ohne Abb.	83816	Holzsägeband 1425x5x0,65x14Z / "	0	1	14,24	16,95
ohne Abb.	83817	Holzsägeband 1425x10x0,65x6Z / "	0	1	14,24	16,95
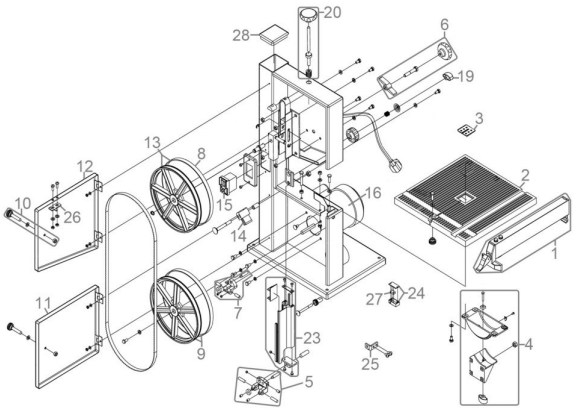
Zeichnung zu: 83810 / FSL83810-03