Güde GmbH & Co. KG • Birkichstraße 6 • D-74549 Wolpertshausen
Telefon: 0 79 04/700-0 • Telefax: 0 79 04/700-250 • info@guede.com
Service-Center: support@ts.guede.com • www.guede.com

Ölheizgeräte - Artikel: 85100, Serie: FSL85100-01

ÖLHEIZGEBLÄSE IND. 25 E

EAN: *4015671851000*

Gilt für folgende Seriennummern (die 5 ersten Ziffern):
39045 42271 44463 45777 45779 47097 47348 47428

Beschreibung:

Ersatzteilliste zu: 85100 / FSL85100-01

VMg = verbaute Menge
RG = Rabattgruppe

Bild	Ersatzteilnr.	Bezeichnung	VMg	RG	Preis € excl. MwSt	UVP € incl. MwSt
1	85100-01001	Schornstein	1	5	27,65	32,90
2	85100-01002	Lüfterrad	1	5	43,45	51,71
3	85100-01003	Tankdeckel	1	4	10,17	12,10
4	85100-01004	Abdeckung	1	1	auf Anfrage	auf Anfrage
5	85100-01005	Griff	1	1	auf Anfrage	auf Anfrage
6	85100-01006	Tank	1	5	165,46	196,90
7	85100-01007	Rad	2	3	22,65	26,95
8	85100-01008	Radbefestigung	2	1	2,31	2,75
9	85100-01009	Ablassschraube	1	1	4,16	4,95
21	85100-01021	Thermofühler	2	3	16,55	19,69
ohne Abb.	85100-01020	Achse	1	1	11,55	13,74
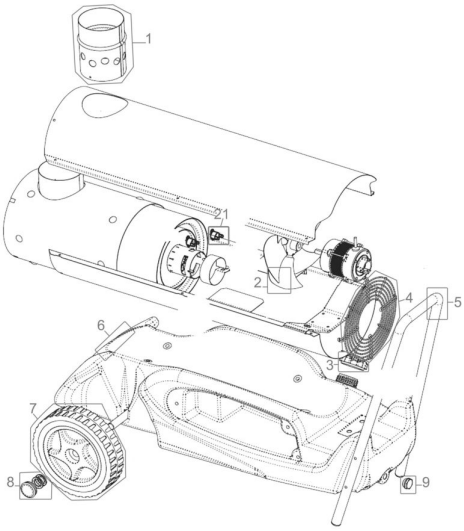
Zeichnung zu: 85100 / FSL85100-01