Ölheizgeräte - Artikel: 85100, Serie: FSL85100-01

ÖLHEIZGEBLÄSE IND. 25 E

EAN: *4015671851000*

Gilt für folgende Seriennummern (die 5 ersten Ziffern):
39045 42271 44463 45777 45779 47097 47348 47428

Beschreibung:

Ersatzteilliste zu: 85100 / FSL85100-01

VMg = verbaute Menge
RG = Rabattgruppe

Bild	Ersatzteilnr.	Bezeichnung	VMg	RG	Preis € excl. MwSt	UVP € incl. MwSt
10	85100-01010	Düse	1	3	Artikel nicht mehr lieferbar.	
11	85100-01011	Zündelektrode	2	1	Artikel nicht mehr lieferbar.	
12	85100-01012	Photozelle	1	4	25,97	30,90
13	85100-01013	Schalter	1	1	6,47	7,70
14	85100-01014	Platine	1	3	167,31	199,10
15	85100-01015	Relais	1	3	23,57	28,05
16	85100-01016	Halter	1	1	auf Anfrage	auf Anfrage
17	85100-01017	Motor	1	5	189,50	225,51
18	85100-01018	Pumpe	1	3	128,03	152,36
19	85100-01019	Filter	1	5	23,01	27,38
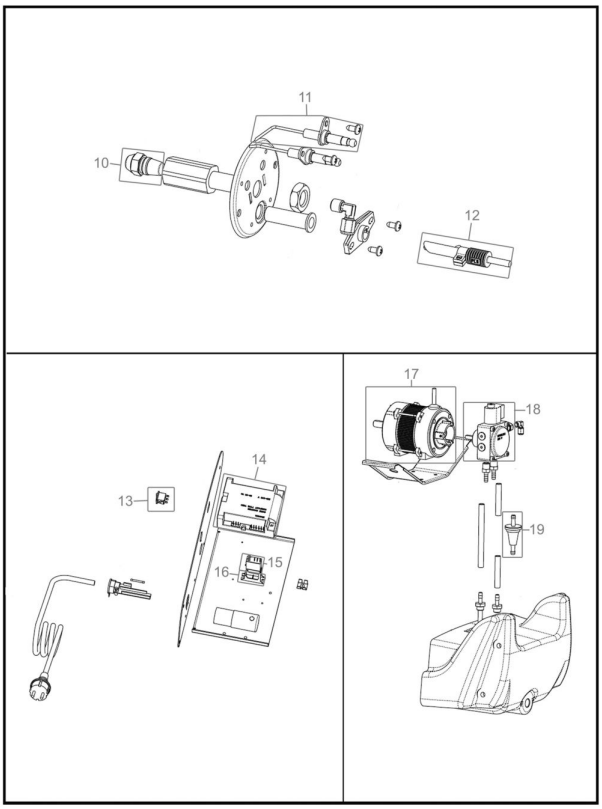
Zeichnung zu: 85100 / FSL85100-01