Heizlüfter - Artikel: 85104, Serie: FSL85104-03

Elektroheizer GH 9 E

EAN: *4015671851048*

Gilt für folgende Seriennummern (die 5 ersten Ziffern):
81208

Beschreibung:
Das GH 9 E ist ein Leistungsstarkes 9 kW (400 V) Elektroheizgebläse mit zwei Heizstufen, Ventilatorfunktion und verfügt über eine integrierte Thermostatsteuerung. Es bringt die Raumtemperatur schnell auf Touren und besticht durch einfache Handhabe und zahlreichen Einsatzmöglichkeiten. Durch einen variablen Neigungs- bzw. Ausblaswinkel ist die Wärme- bzw. Luftverteilung im Raum individuell anpassbar. Der hohe Luftdurchsatz und die verbauten Sicherheitsvorkehrungen sorgen dafür, dass es hervorragend für die Temperierung großer Innenräume geeignet ist. •2 Heizstufen mit Ventilatorfunktion•stufenlos regulierbarer Thermostat für individuelle Wärmeanpassung und konstante Temperaturerhaltung•maximale Sicherheit durch Überhitzungs- und Kippschutz•praktischer Tragegriff für einen komfortablen und sicheren Transport•ab 2023 mit extra Sicherheitsbügeln Bitte beachten: Dieses Heizgerät ist nur für den Einsatz in gut isolierten Räumen oder den gelegentlichen Gebrauch geeignet.

Ersatzteilliste zu: 85104 / FSL85104-03

VMg = verbaute Menge
RG = Rabattgruppe

Bild	Ersatzteilnr.	Bezeichnung	VMg	RG	Preis € excl. MwSt	UVP € incl. MwSt
1	85104-03001	Abdeckung Ø330mm 8Loch	1	1	7,55	8,98
2	85104-02002	Grill	2	1	6,38	7,59
3	85104-02003	Heizspirale	3	3	15,62	18,59
6	85104-02006	Thermostat	1	2	23,93	28,48
7	85102-02007	Schaltknopf	2	1	1,11	1,32
8	85102-02008	Dichtring	2	1	1,39	1,65
9	85124-01009	Schalter	1	1	4,16	4,95
10	85104-02010	Relais	1	5	17,47	20,79
11	85104-02011	Lüfter	1	1	6,01	7,15
12	85104-02012	Motor	1	3	27,65	32,90
13	85104-02013	Gummifuss	4	1	0,46	0,55
14	85104-02014	Schalterbox	1	1	4,12	4,90
15	85104-02015	Gestell	1	3	11,92	14,18
17	85104-02017	Klemmschraube	2	1	1,50	1,79
18	85104-03018	Schutzbügel	2	1	4,19	4,99
19	85013-03012	Reset-Taster KSD301R 250V 16A	1	1	7,55	8,98
20	85104-03020	Thermoschutz KSD301 250V 10A K45	1	1	4,19	4,99
21	85104-03021	Thermoschutz KSD301 250V 16A 85	1	1	4,19	4,99
22	85104-03022	Thermoschutz KSD301-R 250V 16A 130	1	1	4,19	4,99
23	85104-02001	Abdeckung Ø330 mm 4Loch	1	1	8,23	9,79
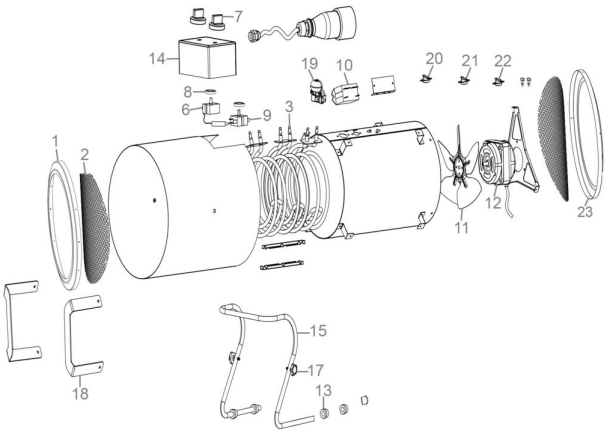
Zeichnung zu: 85104 / FSL85104-03