# Ölheizgeräte - Artikel: 85111, Serie: FSL85111-03

## Ölheizgebläse GD 50 IK

***EAN:*** *4015671269324*

***Gilt für folgende Seriennummern (die 5 ersten Ziffern):***
79047 81213

***Beschreibung:***
Leistungsstarkes Indirekt-Ölheizgebläse für zuverlässige Beheizungseinsätze. •Befeuerung erfolgt mit Diesel•integriertes Thermostat mit Digitalanzeige für individuelle Wärmeanpassung und konstante Temperaturerhaltung•einfache Bedienung durch elektronische Zündung•integrierter Brennstofftank mit Tankanzeige•mit 120 mm Kaminanschluß zur Ausleitung der Abgase nach außen (Ofenrohr nicht im Lieferumfang enthalten)•komfortabler Transport durch große Rollen und Fahrgriff•Schutzklasse IPX4 Bitte beachten: Dieses Produkt ist nicht als Primärheizgerät geeignet.

## Ersatzteilliste zu: 85111 / FSL85111-03

VMg = verbaute Menge
RG = Rabattgruppe

| Bild | Ersatzteilnr. | Bezeichnung | VMg | RG | Preis € excl. MwSt | UVP € incl. MwSt |
|---|---|---|---|---|---|---|
| 1 | 85111-01001 | Kamin komplett | 1 | 3 | 13,77 | 16,39 |
| 2 | 85110-01002 | Zünder | 1 | 1 | 12,52 | 14,90 |
| 3 | 85111-01003 | Lüfterrad | 1 | 3 | 15,62 | 18,59 |
| 4 | 85111-01004 | Motor | 1 | 5 | 183,95 | 218,90 |
| 5 | 85111-01005 | Griff | 1 | 3 | 13,77 | 16,39 |
| 6 | 85111-01006 | Lüfterabdeckung | 1 | 1 | 9,15 | 10,89 |
| 7 | 85111-01007 | Pumpe | 1 | 5 | 137,73 | 163,90 |
| 8 | 85111-01008 | Filter komplett | 1 | 3 | 10,84 | 12,90 |
| 9 | 85109-02003 | Platine | 1 | 1 | 46,13 | 54,89 |
| 10 | 85111-01010 | Ölanzeige | 1 | 1 | 2,68 | 3,19 |
| 11 | 85111-03011 | Tankdeckel | 1 | 1 | 3,35 | 3,99 |
| 12 | 85111-03012 | Tank | 1 | 2 | 91,51 | 108,90 |
| 13 | 85111-01013 | Rad | 2 | 3 | 13,77 | 16,39 |
| 14 | 85111-01014 | Radstützrahmen | 1 | 3 | 11,92 | 14,18 |
| 15 | 85109-02005 | Digitalanzeige | 1 | 1 | 25,80 | 30,70 |
| 16 | 85109-01004 | Zündknopf | 1 | 1 | 0,69 | 0,82 |
| 17 | 85101-01019 | Ein- / Aus-Schalter | 1 | 1 | 6,38 | 7,59 |
| 19 | 85111-01019 | Zündeinheit | 1 | 3 | 27,65 | 32,90 |
| ohne Abb. | 85109-01023 | Kraftstoffablassschraube | 1 | 1 | 2,31 | 2,75 |
| ohne Abb. | 85109-01036 | Radbefestigung komplett | 2 | 1 | 1,76 | 2,09 |
| ohne Abb. | 85109-01099 | Zubehör | 1 | 1 | 4,53 | 5,39 |
| ohne Abb. | 85110-01034 | Ölleitung | 1 | 1 | Artikel nicht mehr lieferbar. | |
| ohne Abb. | 85111-01018 | Photozelle | 1 | 1 | 15,62 | 18,59 |
| ohne Abb. | 85111-01020 | Kondensator | 1 | 1 | 6,38 | 7,59 |
| ohne Abb. | 85111-01021 | Radachse | 1 | 1 | 6,01 | 7,15 |
| ohne Abb. | 85111-01022 | Kabelhalter | 1 | 1 | 2,96 | 3,52 |
| ohne Abb. | 85111-01028 | Schalterabdeckung | 1 | 1 | 2,68 | 3,19 |
| ohne Abb. | 85111-01032 | Einspritzdüse | 1 | 5 | 16,80 | 19,99 |
| ohne Abb. | 85111-01036 | Thermoschutz | 1 | 1 | 4,16 | 4,95 |
| ohne Abb. | 85111-01038 | Kraftstoffleitung Rücklauf | 1 | 1 | 8,23 | 9,79 |
| ohne Abb. | 85111-01039 | Kraftstoffleitung Filter / Pumpe | 1 | 1 | 7,30 | 8,69 |
| ohne Abb. | 85111-01040 | Kraftstoffleitung Tank / Filter | 1 | 1 | 7,30 | 8,69 |
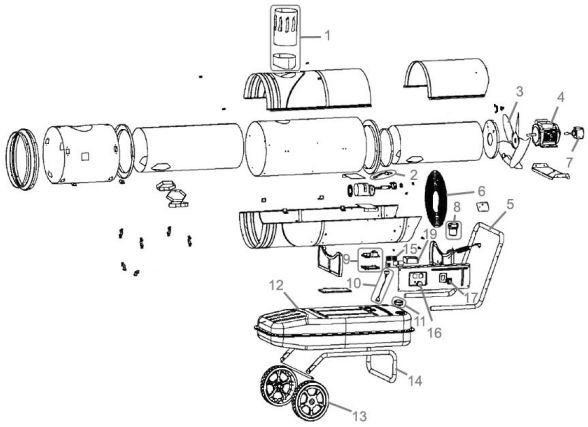
## Zeichnung zu: 85111 / FSL85111-03