Ölheizgeräte - Artikel: 85115, Serie: FSL85115-03

Ölheizgebläse GD 20 TI

EAN: *4015671470218*

Gilt für folgende Seriennummern (die 5 ersten Ziffern):
67317 70348 73210 76028 79051

Beschreibung:
Direkt befeuertes Ölheizgebläse vor allem für Beheizungseinsätze im Außenbereich. •Befeuerung erfolgt mit Diesel•hochwertiger Edelstahlbrenner•integriertes Thermostat für individuelle Wärmeanpassung und konstante Temperaturerhaltung • einfache Bedienung durch automatische elektronische Zündung•integrierter Brennstofftank mit Tankanzeige•komfortabler Transport durch praktischen Tragegriff

Ersatzteilliste zu: 85115 / FSL85115-03

VMg = verbaute Menge
RG = Rabattgruppe

Bild	Ersatzteilnr.	Bezeichnung	VMg	RG	Preis € excl. MwSt	UVP € incl. MwSt
1	85115-03001	Zünder	1	1	7,30	8,69
2	85115-01002	Thermoschutz 10A	1	1	1,76	2,09
3	85115-03003	Düsenadapter	1	1	1,11	1,32
4	85115-01004	Einspritzdüse	1	3	13,44	15,99
5	85115-01005	Photozelle	1	1	8,23	9,79
6	85115-01006	Temperaturregelknopf	1	1	1,11	1,32
7	85115-01007	Abdeckung Lampe	1	1	0,69	0,82
8	85115-01008	Ein- / Aus Schalter	1	1	3,94	4,69
9	85115-01009	Temperaturregler	1	1	8,23	9,79
10	85115-01010	Ansaugrohr inkl. Filter	1	1	3,61	4,30
11	85115-02011	Tank	1	3	41,50	49,39
12	85109-01030	Tankdeckel	1	2	4,53	5,39
13	85115-01013	Ölanzeige	1	1	2,96	3,52
14	85116-01008	Zündeinheit 20mA	1	3	22,68	26,99
15	85115-02015	Platine	1	1	27,65	32,90
16	85115-01016	Kondensator	1	1	6,38	7,59
17	85115-03017	Lüfterradabdeckung	1	1	6,38	7,59
18	85115-03018	Motor mit Pumpe	1	3	82,27	97,90
19	85115-01019	Lüfter	1	1	6,38	7,59
20	85115-01020	Griff	1	1	2,96	3,52
21	85116-01027	Rotorflügel	1	1	1,66	1,98
22	85116-01022	Luftfilterabdeckung	1	1	8,23	9,79
23	85116-01023	Lufteinlassfilter	1	1	3,88	4,62
24	85115-01024	Druckeinstellschraube	1	1	2,03	2,42
25	85115-03025	Abdeckung Motor	1	1	8,23	9,79
26	85116-01026	Rotor	1	3	12,85	15,29
ohne Abb.	85115-01027	Luftleitung Adapter	1	3	3,61	4,30
ohne Abb.	85115-01028	Ölleitung	1	1	3,24	3,86
ohne Abb.	85115-01029	Luftleitung	1	1	3,24	3,86
ohne Abb.	85115-01031	Glassicherung 3. 15 A	1	1	0,78	0,93
ohne Abb.	85115-03032	Luftauslassfilter	1	1	3,61	4,30
ohne Abb.	94360-03042	Kraftstofffilter	1	1	2,03	2,42
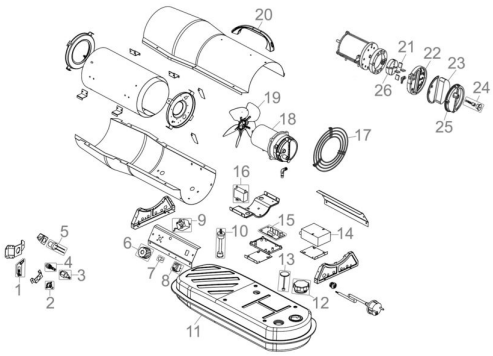
Zeichnung zu: 85115 / FSL85115-03