Güde GmbH & Co. KG • Birkichstraße 6 • D-74549 Wolpertshausen
Telefon: 0 79 04/700-0 • Telefax: 0 79 04/700-250 • info@guede.com
Service-Center: support@ts.guede.com • www.guede.com

Heizlüfter - Artikel: 85119, Serie: FSL85119-01

Elektroheizer GEH 3 F

EAN: *4015671470270*

Gilt für folgende Seriennummern (die 5 ersten Ziffern):
58117 58476 58529 62494

Beschreibung:
•Ventilatorfunktion•Tragegriff•Thermostat•Fernbedienung•Zeitschaltuhr 1-7 h•Decken-/WandhalterEinsatzgebiete: in allen Bereichen, wo Heizgeräte die mit Öl oder Gad betrieben werden nicht zulässig sind. Wie Bauwesen, Landwirtschaft, Werkstätten

Ersatzteilliste zu: 85119 / FSL85119-01

VMg = verbaute Menge
RG = Rabattgruppe

Bild	Ersatzteilnr.	Bezeichnung	VMg	RG	Preis € excl. MwSt	UVP € incl. MwSt
1	85119-01001	Grill vorne	1	1	4,53	5,39
2	85119-01002	Heizspirale	2	3	9,15	10,89
3	85119-01003	Halterung Gross	1	1	4,53	5,39
4	85119-01004	Halterung Klein	1	1	3,61	4,30
5	85119-01005	Lüfter	1	1	4,16	4,95
6	85119-01006	Motor	1	3	15,62	18,59
7	85119-01007	Grill Lüfter	1	1	4,53	5,39
8	85119-01008	Platine	1	3	16,55	19,69
9	85119-01009	Thermoschutz	1	1	2,96	3,52
10	85119-01010	Mutter Anzeigetafel	3	1	0,55	0,65
11	85119-01011	Anzeigetafel	1	1	11,92	14,18
ohne Abb.	85119-01012	Fernbedienung	1	1	5,08	6,05
ohne Abb.	85119-01013	Ein- / Ausschalter	1	1	3,88	4,62
ohne Abb.	85119-01015	Schraubensatz (Zubehör)	1	1	3,88	4,62
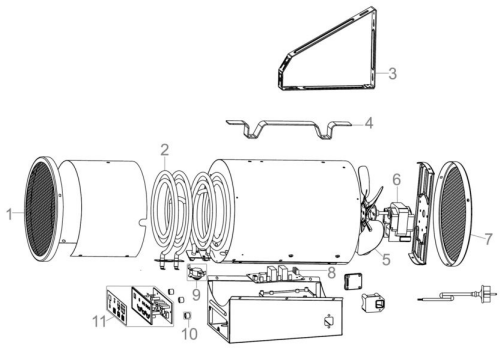
Zeichnung zu: 85119 / FSL85119-01