Heizlüfter - Artikel: 85124, Serie: FSL85124-01

Elektroheizer GEH 3000

EAN: *4015671601568*

Gilt für folgende Seriennummern (die 5 ersten Ziffern):
07768 07951 62487 63761 65121 65132 67308 67318 68363 70333 70334 70335 73202 73203 73944 76034 76035 77402 79056 79057 79058

Beschreibung:
Der GEH 3000 ist die maximale Power für die 230V Steckdose. Dieses Heißluftgebläse bringt die Raumtemperatur schnell auf Touren und besticht durch einfache Handhabe und Mobilität genauso wie durch die zahlreichen Einsatzmöglichkeiten. Durch einen variablen Neigungs- bzw. Ausblaswinkel ist die Wärme- bzw. Luftverteilung im Raum individuell anpassbar. Außerdem eignet sich dieses Heizgerät durch die kompakte Bauweise, den hohen Luftdurchsatz und die verbauten Sicherheitsvorkehrungen besonders gut für die Temperierung von Wohn- und Arbeitsräumen. •2 Heizstufen mit Ventilatorfunktion•stufenlos regulierbarer Thermostat für individuelle Wärmeanpassung und konstante Temperaturerhaltung•maximale Sicherheit durch Überhitzungsschutz•praktischer Tragegriff für einen komfortablen und sicheren Transport•ab 2023 mit extra Sicherheitsbügeln Bitte beachten: Dieses Heizgerät ist nur für den Einsatz in gut isolierten Räumen oder den gelegentlichen Gebrauch geeignet.

Ersatzteilliste zu: 85124 / FSL85124-01

VMg = verbaute Menge
RG = Rabattgruppe

Bild	Ersatzteilnr.	Bezeichnung	VMg	RG	Preis € excl. MwSt	UVP € incl. MwSt
1	85124-01001	Abdeckung	1	1	6,38	7,59
2	85124-01002	Grill	1	1	6,01	7,15
3	85124-01003	Heizspirale	2	2	11,00	13,09
4	85124-01004	Thermofühler	1	1	2,96	3,52
5	85124-01005	Thermoschutz	1	1	1,39	1,65
6	85123-01006	Thermostat	1	1	3,88	4,62
7	85123-01007	Drehknopf Schalter	1	1	0,83	0,99
9	85124-01009	Schalter	1	1	4,16	4,95
11	85124-01011	Lüfterrad	1	1	4,16	4,95
12	85124-01012	Motor	1	1	21,17	25,19
13	85123-01013	PVC Fuß	4	1	1,11	1,32
14	85124-01014	Schalterbox	1	1	6,01	7,15
15	85123-01015	Drehknopf Thermostat	1	1	0,83	0,99
16	85123-01016	Verschlusskappe	1	1	0,83	0,99
18	85123-01018	Befestigungsschraube	2	1	1,76	2,09
19	85123-01019	Gestell	1	1	9,15	10,89
20	85123-01020	Abdeckkappe	1	1	0,83	0,99
21	85123-01021	Gummidistanzring	2	1	0,83	0,99
22	85123-01022	Stopfen einzeln	6	1	0,83	0,99
23	85123-01023	Griff 2Tlg.	1	1	3,61	4,30
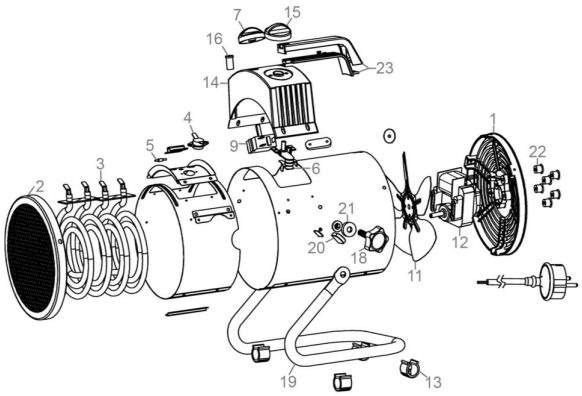
Zeichnung zu: 85124 / FSL85124-01