Heizlüfter - Artikel: 85137, Serie: FSL85137-01

Elektroheizer GEH 3000 P

EAN: *4015671323682*

Gilt für folgende Seriennummern (die 5 ersten Ziffern):
07768 73200 73201 73751 73752 76037

Beschreibung:
Der GEH 3000 P ist die maximale Power für die 230V Steckdose. Dieses Heißluftgebläse bringt die Raumtemperatur schnell auf Touren und besticht durch einfache Handhabe und Mobilität genauso wie durch die zahlreichen Einsatzmöglichkeiten. Das hochwertige PTC-Heizelement (Keramik) verbrennt keinen Staub und ist somit die perfekte Wahl für die Temperierung von Innenräumen – auch bei Allergikern. •2 Heizstufen mit Ventilatorfunktion•hochwertiges PTC-Keramik Heizelement•stufenlos regulierbarer Thermostat für individuelle Wärmeanpassung und konstante Temperaturerhaltung•maximale Sicherheit durch Überhitzungsschutz•praktischer Tragegriff für einen komfortablen und sicheren Transport Bitte beachten: Dieses Heizgerät ist nur für den Einsatz in gut isolierten Räumen oder den gelegentlichen Gebrauch geeignet.

Ersatzteilliste zu: 85137 / FSL85137-01

VMg = verbaute Menge
RG = Rabattgruppe

Bild	Ersatzteilnr.	Bezeichnung	VMg	RG	Preis € excl. MwSt	UVP € incl. MwSt
1	85137-01001	Grill hinten	1	1	5,45	6,49
2	85137-01002	Gestell	1	1	6,38	7,59
3	85138-01009	Drehknopf	2	1	0,92	1,09
4	85137-01004	Thermostat	1	1	3,88	4,62
5	85013-02007	Schalter	1	1	8,39	9,98
6	85137-01006	Schraube M6x16	2	1	0,92	1,09
8	85137-01008	Lüfterrad	1	1	4,16	4,95
9	85138-01016	Scheibe Lüfterrad	1	1	0,92	1,09
10	85137-01010	Thermoschalter	1	1	2,96	3,52
11	85137-01011	Thermofühler	1	1	2,96	3,52
12	85137-01012	Grill vorne	1	1	6,38	7,59
13	85137-01013	Heizelement	1	3	13,77	16,39
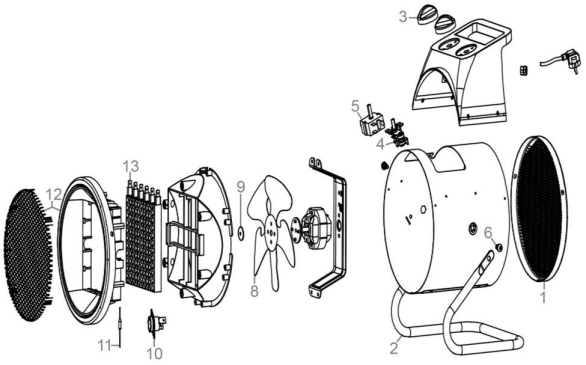
Zeichnung zu: 85137 / FSL85137-01