Heizlüfter - Artikel: 85178, Serie: FSL85178-01

Keramik Heizlüfter GH 2000 K

EAN: *4015671735072*

Gilt für folgende Seriennummern (die 5 ersten Ziffern):
81489 83792

Beschreibung:
Der Güde Elektroheizer GH 2000 K ist ein super handlicher und leichter Wärmespender, der sehr schnell und effektiv aufheizt. Dieses kleine Heißluftgebläse besticht durch einfache Handhabe und Mobilität genauso wie durch die zahlreichen Einsatzmöglichkeiten. Das hochwertige PTC-Heizelement (Keramik) verbrennt keinen Staub und ist somit die perfekte Wahl für die Temperierung von Innenräumen – auch bei Allergikern. •2 Heizstufen•hochwertiges PTC-Keramik Heizelement•stufenlos regulierbarer Thermostat für individuelle Wärmeanpassung und konstante Temperaturerhaltung•maximale Sicherheit durch Überhitzungsschutz•praktischer Tragegriff für einen komfortablen und sicheren Transport Bitte beachten: Dieses Heizgerät ist nur für den Einsatz in gut isolierten Räumen oder den gelegentlichen Gebrauch geeignet.

Ersatzteilliste zu: 85178 / FSL85178-01

VMg = verbaute Menge
RG = Rabattgruppe

Bild	Ersatzteilnr.	Bezeichnung	VMg	RG	Preis € excl. MwSt	UVP € incl. MwSt
1	85178-01001	Drehknopf Heizstufen	1	1	1,25	1,49
2	85178-01002	Schalter Heizstufen T100 / 55 16A 250VAC	1	1	4,19	4,99
3	85178-01003	Schalter Thermostat KDT-200 16A	1	1	4,19	4,99
4	85178-01004	Thermoschutz	1	1	2,51	2,99
5	85178-01005	Fuss Gestell	2	1	1,25	1,49
6	85178-01006	Gestell	1	1	4,19	4,99
7	85178-01007	Schraube ST4x10mm	28	1	0,83	0,99
8	85178-01008	Arretierung Gestell	2	1	1,67	1,99
9	85178-01009	Drehknopf Thermostat	1	1	1,25	1,49
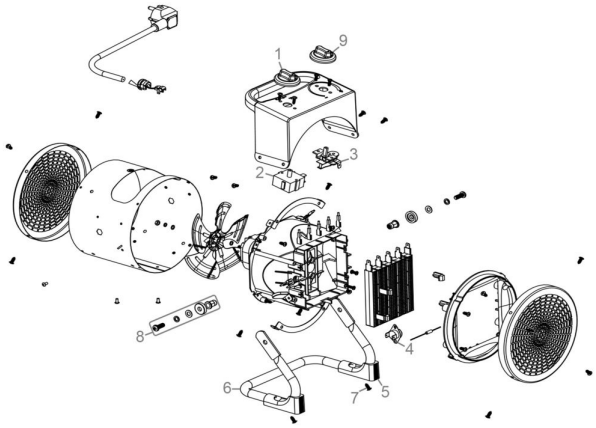
Zeichnung zu: 85178 / FSL85178-01