Ölradiatoren - Artikel: 85191, Serie: FSL85191-01

Ölradiator OR 2000-9

EAN: *4015671627827*

Gilt für folgende Seriennummern (die 5 ersten Ziffern):
79516 80230 80246 81222 81223

Beschreibung:
Die komfortable und mobile Heizlösung für diverse Örtlichkeiten. Egal ob Wohnraum, Werkstatt oder Garage - dieser praktische Ölradiator sorgt überall für Wohlfühltemperaturen. •3 Heizstufen (800/1200/2000W)•9 Rippen•maximale Sicherheit durch Kipp- und Überhitzungsschutz sowie Betriebskontrollleuchten•stufenlos regulierbarer Thermostat für individuelle Wärmeanpassung und konstante Temperaturerhaltung•integrierter Handgriff und Rollen für einen komfortablen und sicheren Transport•praktische Kabelaufwicklung am Sockel Bitte beachten: Dieses Heizgerät ist nur für den Einsatz in gut isolierten Räumen oder den gelegentlichen Gebrauch geeignet.

Ersatzteilliste zu: 85191 / FSL85191-01

VMg = verbaute Menge
RG = Rabattgruppe

Bild	Ersatzteilnr.	Bezeichnung	VMg	RG	Preis € excl. MwSt	UVP € incl. MwSt
1	85191-01001	Drehknopf Thermostat	1	1	1,08	1,29
2	85190-01002	Platine Thermostat	1	1	3,35	3,99
3	85191-01003	Schalter Heizstufen	1	1	4,19	4,99
4	85191-01004	Thermoschutz	1	1	1,92	2,28
5	85190-01005	Dichtring	1	1	1,67	1,99
6	85191-01006	Lenkrollenhalterung	2	1	3,35	3,99
7	85190-01007	Lenkrolle	4	1	1,60	1,90
8	85190-01008	Hutmutter	4	1	0,83	0,99
9	85191-01009	Platte Kabelaufwicklung	1	1	2,51	2,99
10	85191-01010	Bügel Lenkrollenhalterung	2	1	1,67	1,99
11	85190-01011	Flügelmutter	2	1	0,83	0,99
12	85191-01012	Thermofühler	1	1	2,76	3,28
17	85191-01017	Handgriff	1	1	1,67	1,99
18	85191-01018	Tastknopf Heizstufen	1	1	1,08	1,29
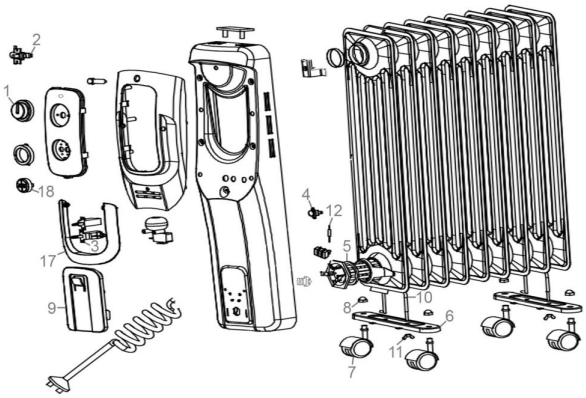
Zeichnung zu: 85191 / FSL85191-01