Güde GmbH & Co. KG • Birkichstraße 6 • D-74549 Wolpertshausen
Telefon: 0 79 04/700-0 • Telefax: 0 79 04/700-250 • info@guede.com
Service-Center: support@ts.guede.com • www.guede.com

Hochdruckreiniger - Artikel: 85924, Serie: FSL85924-01

Hochdruckreiniger GHD 1400-105

EAN: *4015671781055*

Gilt für folgende Seriennummern (die 5 ersten Ziffern):
82316 83564

Beschreibung:
•Auto-Stopp System für leichte Bedienbarkeit•praktische Halterungen auf beiden Seiten für Zubehör, Hochdruckschlauch und Anschlusskabel•leistungsstarke Aluminiumpumpe Lieferumfang: Hochdruckreiniger, HD-Schlauch 5 m, HD-Pistole mit Lanze, Variodüse, Dreckfräse und Seifenflasche Optionales Zubehör: •#85904 Pistole mit Variodüse•#85906 Variodüse•#85905 Dreckfräser•#85909 Dreiecksbürste•#85910 Rotierende Bürste•#85930 HD-Schlauch

Ersatzteilliste zu: 85924 / FSL85924-01

VMg = verbaute Menge
RG = Rabattgruppe

Bild	Ersatzteilnr.	Bezeichnung	VMg	RG	Preis € excl. MwSt	UVP € incl. MwSt
1	85924-01001	Kabelhalter	1	1	2,51	2,99
2	85924-01002	Halterung Zubehör	1	1	2,76	3,28
3	85924-01003	Gehäuse hinten	1	2	8,39	9,98
4	85924-01004	PVC-Ring	1	1	0,83	0,99
5	85924-01005	Ein / Aus Schalter	1	1	4,16	4,95
6	85924-01006	Gehäuse vorne	1	2	7,55	8,98
7	85924-01007	Blende	1	1	3,35	3,99
8	85924-01008	Griff	1	1	2,51	2,99
9	85904	HD-Pistole AG 1175	1	2	15,08	17,95
10	85900-01018	Schlauchanschluss	1	1	1,76	2,09
11	85930	HD-Schlauch-105-5	1	1	13,40	15,95
12	85900-01017	Reinigungsnadel	1	1	0,83	0,99
13	85900-01016	Reinigungsmittelbehälter	1	1	6,38	7,59
ohne Abb.	85905	Dreckfräser AG1175	1	2	8,36	9,95
ohne Abb.	85906	Vario Düse AG 1175	1	2	5,84	6,95
ohne Abb.	85911-01001	Verlängerung Terrassenreiniger	0	1	5,45	6,49
ohne Abb.	85909	Dreiecksbürste	0	2	8,36	9,95
ohne Abb.	85910	Rotierende Rundbürste	0	2	14,24	16,95
ohne Abb.	85911	Terrassenreiniger	0	3	25,17	29,95
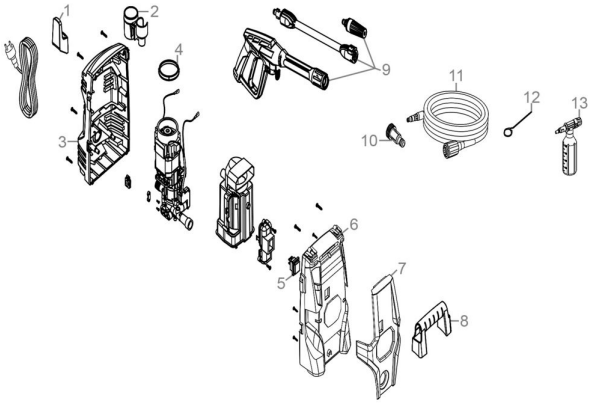
Zeichnung zu: 85924 / FSL85924-01