Hochdruckreiniger GHD 2100-165

EAN: *4015671781079*

Gilt für folgende Seriennummern (die 5 ersten Ziffern):
82315 83564 83804 83804 84824

Beschreibung:
•Auto-Stopp System für leichte Bedienbarkeit•integrierter Reinigungsmittelbehälter•höhenverstellbarer Teleskopgriff•große Transporträder•praktische Halterungen rund um den Hochdruckreiniger für Zubehör und Anschlusskabel•langlebiger Induktionsmotor•leistungsstarke Aluminiumpumpe•Schlauchtrommel Lieferumfang: Hochdruckreiniger, HD-Schlauch 6 m auf praktischer Schlauchtrommel, HD-Pistole mit Variolanze, Dreckfräslanze, Dreiecksbürste und rotierender Rundbürste Optionales Zubehör: •#85928 HD-Pistole mit Variolanze•#85934 Dreckfräslanze•#85909 Dreiecksbürste•#85910 Rotierende Bürste•#85911 Terrassenreiniger•#85932 HD-Schlauch

Ersatzteilliste zu: 85926 / FSL85926-01

VMg = verbaute Menge
RG = Rabattgruppe

Bild	Ersatzteilnr.	Bezeichnung	VMg	RG	Preis € excl. MwSt	UVP € incl. MwSt
45	85926-01045	Filter Wassereingang	1	1	0,83	0,99
46	85901-01046	O-Ring 18x2,4 mm	1	1	0,83	0,99
47	85925-01030	O-Ring 6,5x1,5mm	3	1	0,83	0,99
48	85926-01048	Ventil Wasserausgang	3	1	1,25	1,49
49	85926-01049	Ventil Wassereingang	3	1	1,25	1,49
50	85925-01026	O-Ring 14x1,9mm	3	1	0,83	0,99
51	85902-01052	Wellendichtring 18x28x5	1	1	3,24	3,86
52	99999-6302G	Kugellager 6302 geschlossen	1	1	7,55	8,98
53	85902-01051	Lagergehäuse	1	1	4,53	5,39
54	85901-01040	Lager 51107 B	1	1	4,53	5,39
55	85926-01055	Plunger	3	1	3,35	3,99
56	85901-01039	O-Ring 58x2,65 mm	1	1	1,76	2,09
57	85926-01057	Pumpenkörper	1	1	5,03	5,99
58	85926-01058	Mikroschalter	1	1	3,35	3,99
ohne Abb.	85926-01059	Pumpe komplett	1	5	29,40	34,99
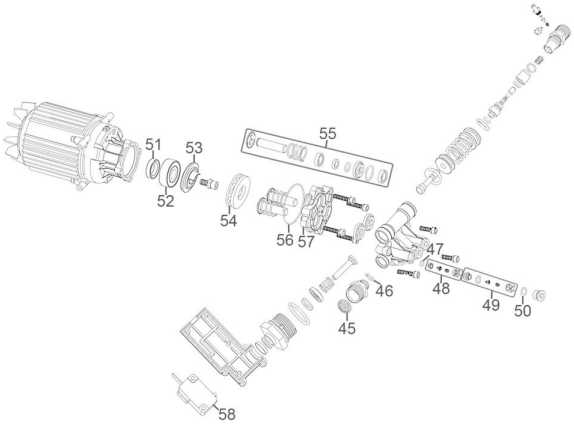
Zeichnung zu: 85926 / FSL85926-01