Güde GmbH & Co. KG • Birkichstraße 6 • D-74549 Wolpertshausen
Telefon: 0 79 04/700-0 • Telefax: 0 79 04/700-250 • info@guede.com
Service-Center: support@ts.guede.com • www.guede.com

Hochdruckreiniger - Artikel: 86021, Serie: FSL86021-02

HOCHDRUCKREINIGER HPC 210 M

EAN: *4015671860217*

Gilt für folgende Seriennummern (die 5 ersten Ziffern):
48002 48279 49662 52794 55882

Beschreibung:
Leistungsfähiger, fahrbarer Benzin-Hochdruckreiniger. Ortsunabhängig einsetzbar da für den Betrieb kein Strom benötigt wird. Ausstattung: Profi-Messing-Pumpe, Chemikalieninjektor, 5 m Druckschlauch, hochwertige Spritzlanze und 4 Düsen (1x Chemikaliendüse, 1 x 0ø, 1 x 15ø und 1 x 40ø) mit Schnellverschluss. Robuster Stahlrahmen mit Bodenplatte sowie luftbereifte Räder auf Stahlfelgen. Mit Druckschlauch- und Pistolenhalterung.

Ersatzteilliste zu: 86021 / FSL86021-02

VMg = verbaute Menge
RG = Rabattgruppe

Bild	Ersatzteilnr.	Bezeichnung	VMg	RG	Preis € excl. MwSt	UVP € incl. MwSt
25	86021-02002	Pumpenkopf	1	3	Artikel nicht mehr lieferbar.	
26	86021-02003	Plungerkit	1	3	11,00	13,09
ohne Abb.	86021-02001	Pumpe komplett	1	5	110,00	130,90
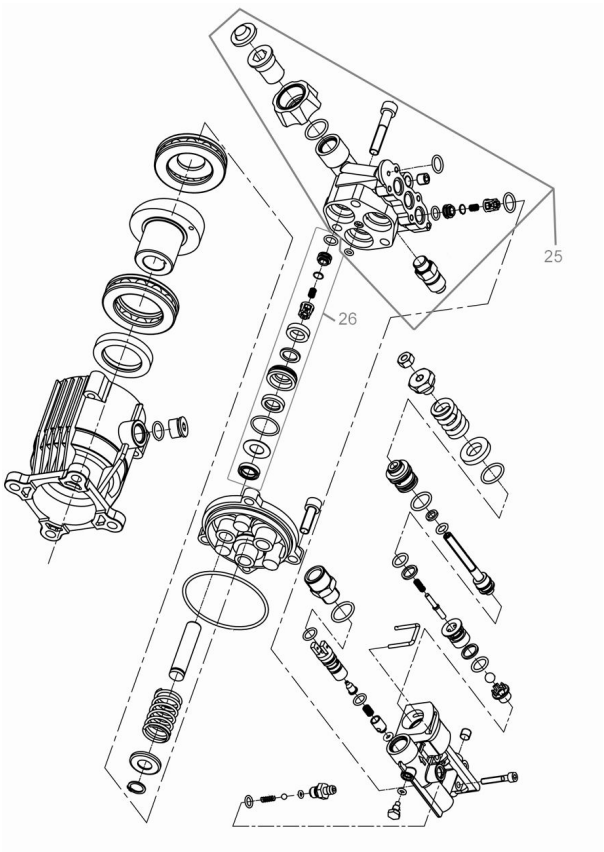
Zeichnung zu: 86021 / FSL86021-02