Güde GmbH & Co. KG • Birkichstraße 6 • D-74549 Wolpertshausen
Telefon: 0 79 04/700-0 • Telefax: 0 79 04/700-250 • info@guede.com
Service-Center: support@ts.guede.com • www.guede.com

Schlauchtrommel 20-2-1 1/2

EAN: *4015671849441*

Gilt für folgende Seriennummern (die 5 ersten Ziffern):
69360 70244

Beschreibung:
•20m Gewebeschlauch•Handgriff•2 Schnellverschlusskupplungen•Anschlussstück Schnellverschluss auf 3/4"IG / 1/2"IG•Wasserspritze•Kurbel zum einfachen aufrollen des Schlauchs•Wandhalterung

Ersatzteilliste zu: 93901 / FSL93901-01

VMg = verbaute Menge
RG = Rabattgruppe

Bild	Ersatzteilnr.	Bezeichnung	VMg	RG	Preis € excl. MwSt	UVP € incl. MwSt
1	93901-01001	Handgriff	1	1	2,96	3,52
2	93904-01003	Kurbel	1	1	3,24	3,86
3	93902-01009	Anschlussstück Schnellverschluss	1	1	1,76	2,09
4	93901-01004	Verbindungsrohr einzeln	2	1	2,31	2,75
ohne Abb.	93900-01011	Schnellverschlusskupplung	2	1	1,67	1,99
ohne Abb.	93901-01005	Wandhalterung	1	1	2,96	3,52
ohne Abb.	93902-01012	Schraubensatz Wandhalterung	1	1	2,68	3,19
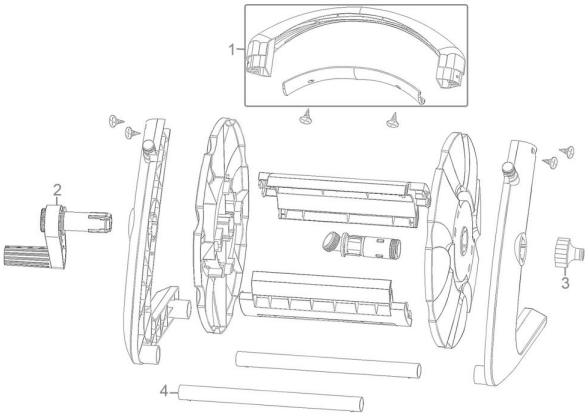
Zeichnung zu: 93901 / FSL93901-01